FICHE TECHNIQUE

FILTRE DE MAILLE AUTONETTOYANTE

HYDRAULIC-100-V-INOX

www.itmfilters.com

1. Caractéristiques générales

Pression de travail
min. 2,5 kg/cm2
max. 10 kg/cm2

IMAGE 1

MODÈLE	ØI/ØO	Débits (m3/h)					Surface brute de filtration (cm²)	Consommation d'eau de lavage *(l)*	Poids Net (kg)
		Débit Max.	< 50ppm	50/100 ppm	100/200 ppm	Débit Min.			
HYDRAULIC-102-V-INOX	Bride 2"	53	26	19	11	1,3	1922	7	38
HYDRAULIC-103-V-INOX	Bride 3"	92	53	32	22	2,2	1922	12	48
HYDRAULIC-104-V-INOX-Compact	Bride 4"	133	65	45	25	2,2	1922	12	50
HYDRAULIC-104-V-INOX	Bride 4"	155	73	53	27	2,7	2804	14,5	63
HYDRAULIC-106-V-INOX-Compact	Bride 6"	195	86	65	42	2,7	2804	14,5	65
HYDRAULIC-106-V-INOX	Bride 6"	285	93	73	52	5,3	5608	29	87

TABLEAU 1

1.1. Caractéristiques techniques de fabrication:

- Matériaux :
  - Pièces métalliques en acier inoxydable.
  - Vis en acier inoxydable A2.
  - Cartouche de maille : Structure en PVC avec maille filtrante en acier inoxydable AISI-316.
  - Degré de filtration : 125 microns.
  - Joints EPDM : 60 SHORE.
- Traitement en surface:
  - Grenaillage de surfaces jusqu'à un degré SA 2½.
- Caractéristiques de travail:
  - Température maximale de fonctionnement 50ºC.
- Pièces commerciales:
  - Programmateur avec alimentation à piles.

1.2. Dimensions

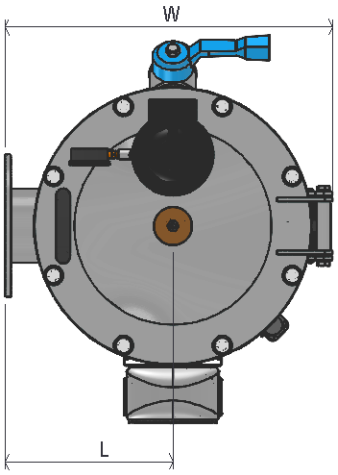

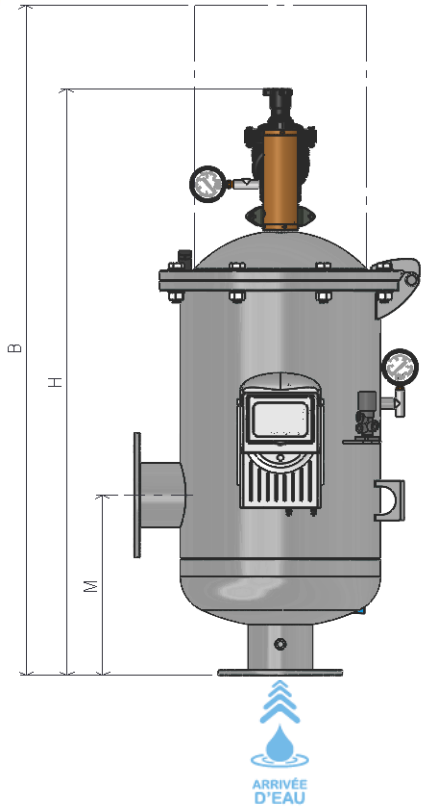

IMAGE 2

MODÈLE	Dimensions (mm)					Caractéristiques générales			
	M	L	H	W	B	Nº Buses	Vanne de drainage automatique	Vanne d'evacuation Manuelle	Temps de lavage (s)
HYDRAULIC-102-V-INOX	250	220	1100	430	1163	3	1"	1"	20
HYDRAULIC-103-V-INOX	250	220	1100	430	1163	3	1-½"	1"	20
HYDRAULIC-104-V-INOX-Compact	250	220	1100	430	1163	3	1-½"	1"	20
HYDRAULIC-104-V-INOX	320	260	1040	520	1470	2	2"	1-½"	20
HYDRAULIC-106-V-INOX-Compact	320	260	1040	520	1470	2	2"	1-½"	20
HYDRAULIC-106-V-INOX	470	260	1327	520	1770	4	2"	1-½"	20

TABLEAU 2

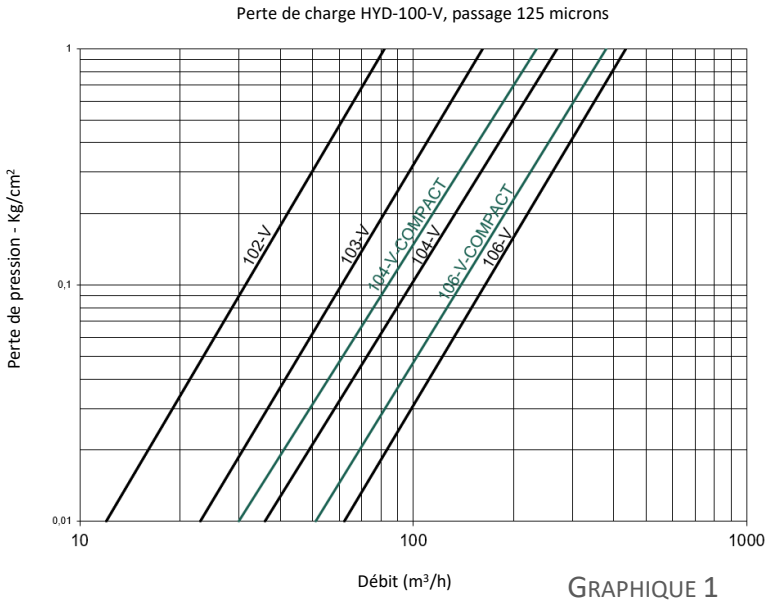

GRAPHIQUE 1

1.3. Circuit Hydraulique

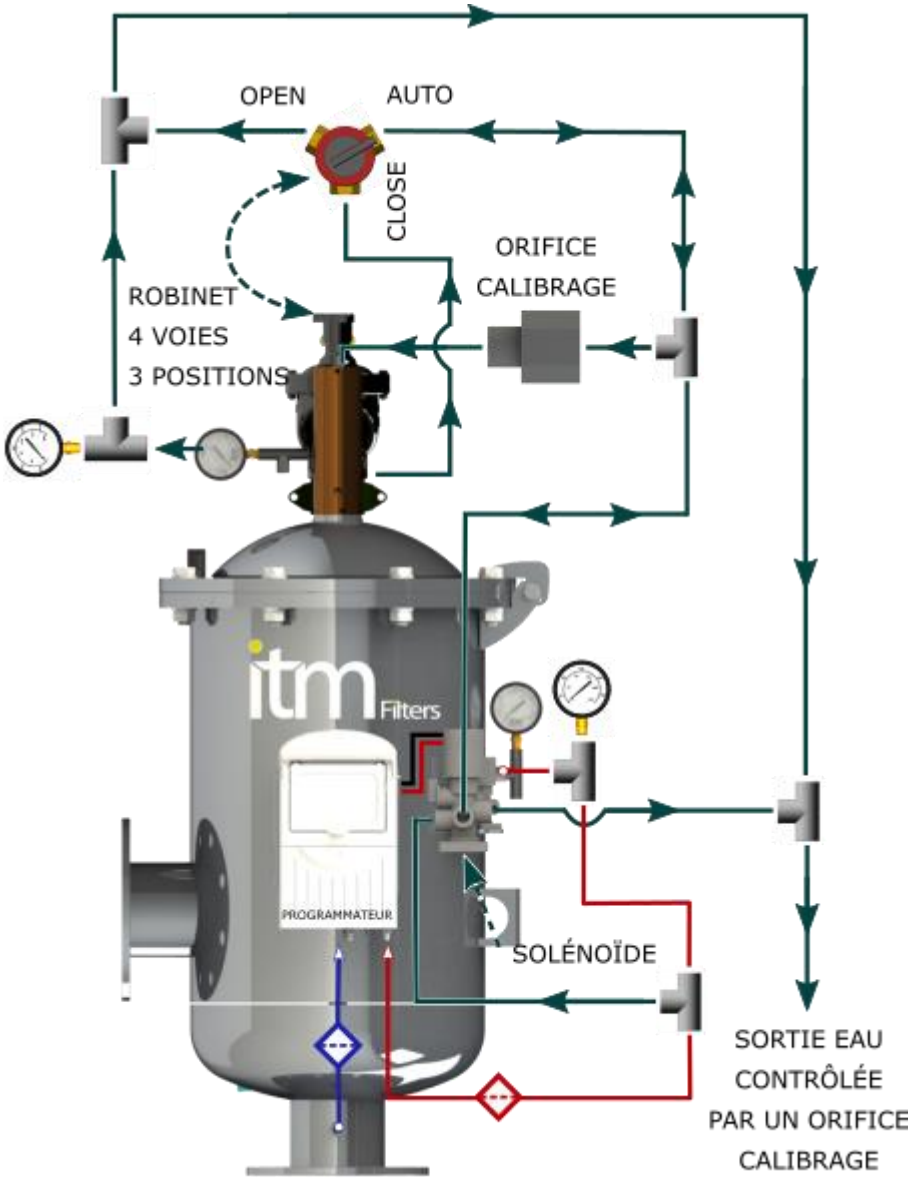

IMAGE 3

*Pendant le fonctionnement du filtre, le robinet 4 voies - 3 positions est fermé. Lorsque la pression à l'entrée et à la sortie de l'eau atteint une différence de 0,3 kg/cm², le solénoïde envoie un signal pour ouvrir le robinet et démarrer le cycle de nettoyage.

* Le robinet à 4 voies a 3 positions:

- *AUTO*: fonctionnement du filtre avec nettoyage automatique.
- *OPEN*: cycle de nettoyage.
- *CLOSE*: fonctionnement du filtre (sans nettoyage automatique).

Filters itm

Water Solutions

INTRAMESA MZ S.A.

Polígono Armentera P-99

22400 Monzón (Huesca)

www.itmfilters.com

info@itmfilters.com

Tel. 974 10 50 05