MODE D'EMPLOI

FILTRE DE MAILLE AUTONETTOYANTE

ELECTRIC-400-H

Número de série: _____

Date d'achat: _____

www.itmfilters.com

TABLE DES MATIÈRES

1. Introduction 1
1.1 Identification du filtre 1
1.2 Concepts base 1
2. Fiche technique 2
2.1 Filtre à maille ELECTRIC-400-H 2
2.2 Dimensiones 3
2.3 Circuit électrique & hydraulique ELECTRIC-400-H 4
3. Installation 5
4. Funcionnement 5
5. Entretien et pièces de rechange 6
5.1 Entretien 6
5.2 Vue détaillée 7
5.3 Tableau des pièces 8
6. Controle de qualite 9
7. Panneau de contrôle 10
7.1 Liste des caractéristiques 10
7.2 Comment programmer le contrôleur 10
7.3 Chaîne de champs modifiables 11
7.4 Alarmes 14
7.5 Communication à distance 15
8. Panneau de contrôle 16
9. Garantie de produit 28

1. INTRODUCTION

Tout d'abord, nous tenons à vous remercier d'avoir acheté ce filtre, le résultat du travail d'un groupe de personnes engagées à offrir la bonne solution à chaque processus de filtration. Tous les produits conçus et fabriqués par ITM Filters répondent aux exigencs qu'elle s'impose en matière de qualité, d'efficacité et de durabilité. Cette philosophie est accréditée par la certification d'organismes externes.

La plus grande efficience du système est obtenue avec un fonctionnement et un entretien corrects, veuillez suivre correctement les indications de ce mode d'emploi pendant toute la durée de vie du produit. Nous vous invitons à visiter notre site Web: www.itmfilters.com pour plus d'informations sur nos produits et nos politiques d'entreprise.

1.1 Identification du filtre

Le filtre est identifié par la plaque de caractéristiques générales suivants:

IMAGE 1

1.2 Concepts base

Surface de filtration : Plane qui permet le passage de l'eau tout en retenant toutes les particules en suspension.

Débit recommandé : La filtration optimale doit tenir compte de la qualité de l'eau d'origine et de son application. La qualité de l'eau d'origine est divisée en 4 sections, qui ont des débits théoriques maximaux. La sectorisation correspond aux particules par million dans l'eau.

- Tronçon 1 : 0-50 ppm.
- Tronçon 2 : 50-100 ppm.
- Tronçon 3 : 100/200 ppm.
- Tronçon 4 : > 200 ppm.

Perte de charge : C'est la différence de charge produite entre deux points d'un même débit. Le frottement de l'eau avec le milieu filtrant provoque une perte d'énergie. Les substances sont piégées dans la maille, générant une diminution de la porosité du milieu filtrant, ce qui provoque une augmentation de la perte de charge. La mesure de la perte de charge s'effectue au moyen d'une prise de pression sur le collecteur d'admission et d'une autre sur le collecteur de sortie.

2. FICHE TECHNIQUE

2.1 Filtre à maille ELECTRIC-400-H

Pression de travail
min. 2 kg/cm²
max. 10 kg/cm²

IMAGE 2

MODÈLE	ØI/ØO	Débits (m3/h)				Surface brute de filtration (cm2)	Consommation d'eau de lavage (l)	Poids Net (kg)
		Débit Máx.	<50ppm	50/100 ppm	100/200 ppm			
ELECTRIC-404-H	Bride 4"	205	93	76	57	5608	40	139
ELECTRIC-406-H-COMPACT	Bride 6"	250	133	105	80	5608	40	142
ELECTRIC-406-H	Bride 6"	275	163	123	92	8412	95	150
ELECTRIC-408-H-COMPACT	Bride 8"	360	220	160	125	8412	95	153
ELECTRIC-408-H	Bride 8"	415	253	194	142	11216	155	173
ELECTRIC-410-H-COMPACT	Bride 10"	510	295	240	123	11216	155	177
ELECTRIC-410-H	Bride 10"	585	323	273	195	14020	195	187
ELECTRIC-412-H-COMPACT	Bride 12"	645	355	300	215	14020	195	191

TABLEAU 1

Caractéristiques techniques de fabrication:

- Matériaux:
  - Pièces métalliques en acier au carbone.
  - Vis zinguées 6.8.
  - Cartouche de maille : Structure en injection de plastique avec maille filtrante en acier inoxydable AISI-316.
  - Degré de filtration : 125 microns.
  - Cartouche d'ébauche : acier inoxydable AISI-304.
  - Joints EPDM : 60 SHORE.
- Traitement en surface:
  - Grenaillage de surfaces jusqu'à un degré SA 2½.
  - Finition de peinture en poudre bicouche EPOXY-POLYESTER polymérisée au four RAL 6004.
- Caractéristiques de travail:
  - Température maximale de fonctionnement 50ºC.
- Pièces commerciales:
  - Ventouse 1'' .
  - Tableau électrique avec alimentation monophasée 230V 50Hz. *Consulter les autres options.

2.2 Dimensiones

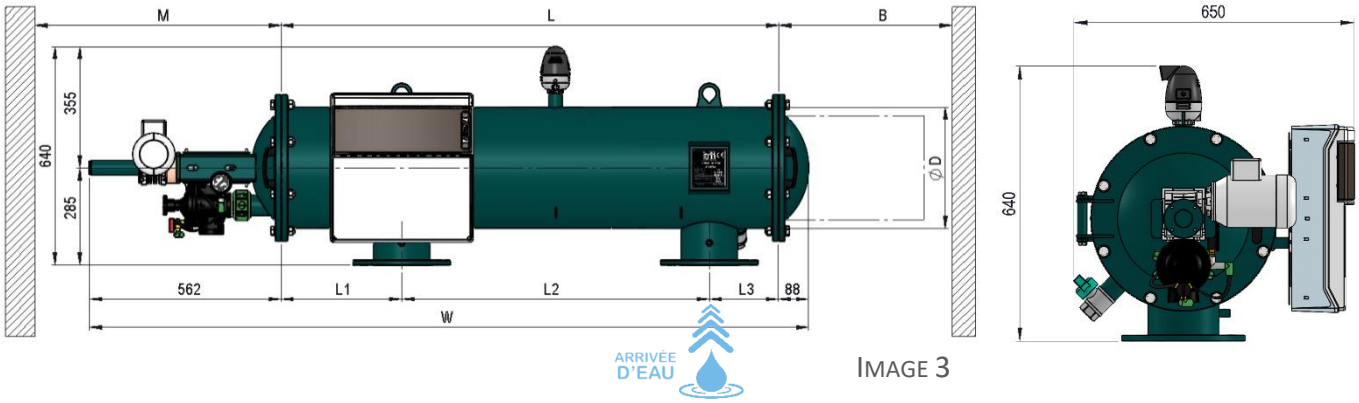

IMAGE 3

MODÈLE	Dimensions (mm)							
	ØD	L	L1	L2	L3	W	M	B
ELECTRIC-404-H	355	1170	197	770	203	1580	650	1015
ELECTRIC-406-H-COMPACT	355	1170	197	770	203	1580	650	1015
ELECTRIC-406-H	355	1455	352	900	203	1865	650	1300
ELECTRIC-408-H-COMPACT	355	1455	352	900	203	1865	650	1300
ELECTRIC-408-H	355	1741	438	1100	203	2150	650	1585
ELECTRIC-410-H-COMPACT	355	1741	438	1100	203	2150	650	1585
ELECTRIC-410-H	355	2027	446	1370	211	2435	650	1870
ELECTRIC-412-H-COMPACT	355	2027	446	1370	211	2435	650	1870

TABLEAU 2

MODÈLE	Caractéristiques générales					
	Pression minimale (bar)	Nº Buses	ØVanne de lavage automatique	ØVanne de vidange manuelle	Temps de lavage (s)	Puissance du moteur (kw)
ELECTRIC-404-H	2	4	2"	1-1/2"	20	0,18
ELECTRIC-406-H-COMPACT	2	4	2"	1-1/2"	20	0,18
ELECTRIC-406-H	2	6	2"	1-1/2"	20	0,18
ELECTRIC-408-H-COMPACT	2	6	2"	1-1/2"	20	0,18
ELECTRIC-408-H	2	8	2"	1-1/2"	20	0,18
ELECTRIC-410-H-COMPACT	2	8	2"	1-1/2"	20	0,18
ELECTRIC-410-H	2	10	2"	1-1/2"	20	0,18
ELECTRIC-412-H-COMPACT	2	10	2"	1-1/2"	20	0,18

TABLEAU 3

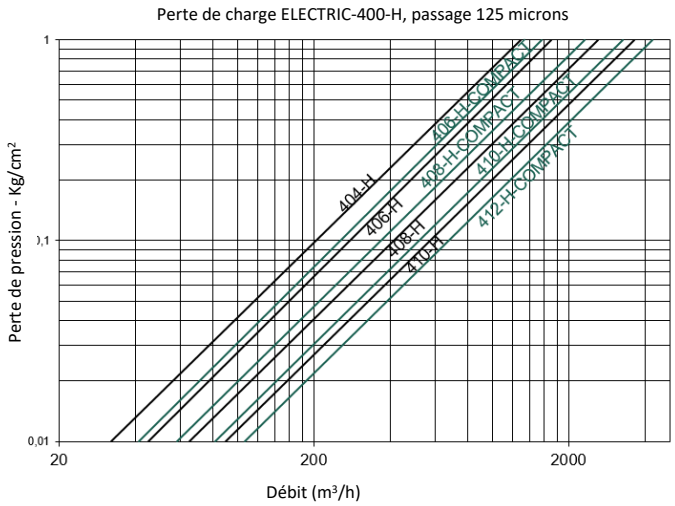

GRAPHIQUE 1

2.3 Circuit Électrique & Hydraulique ELECTRIC-400-H

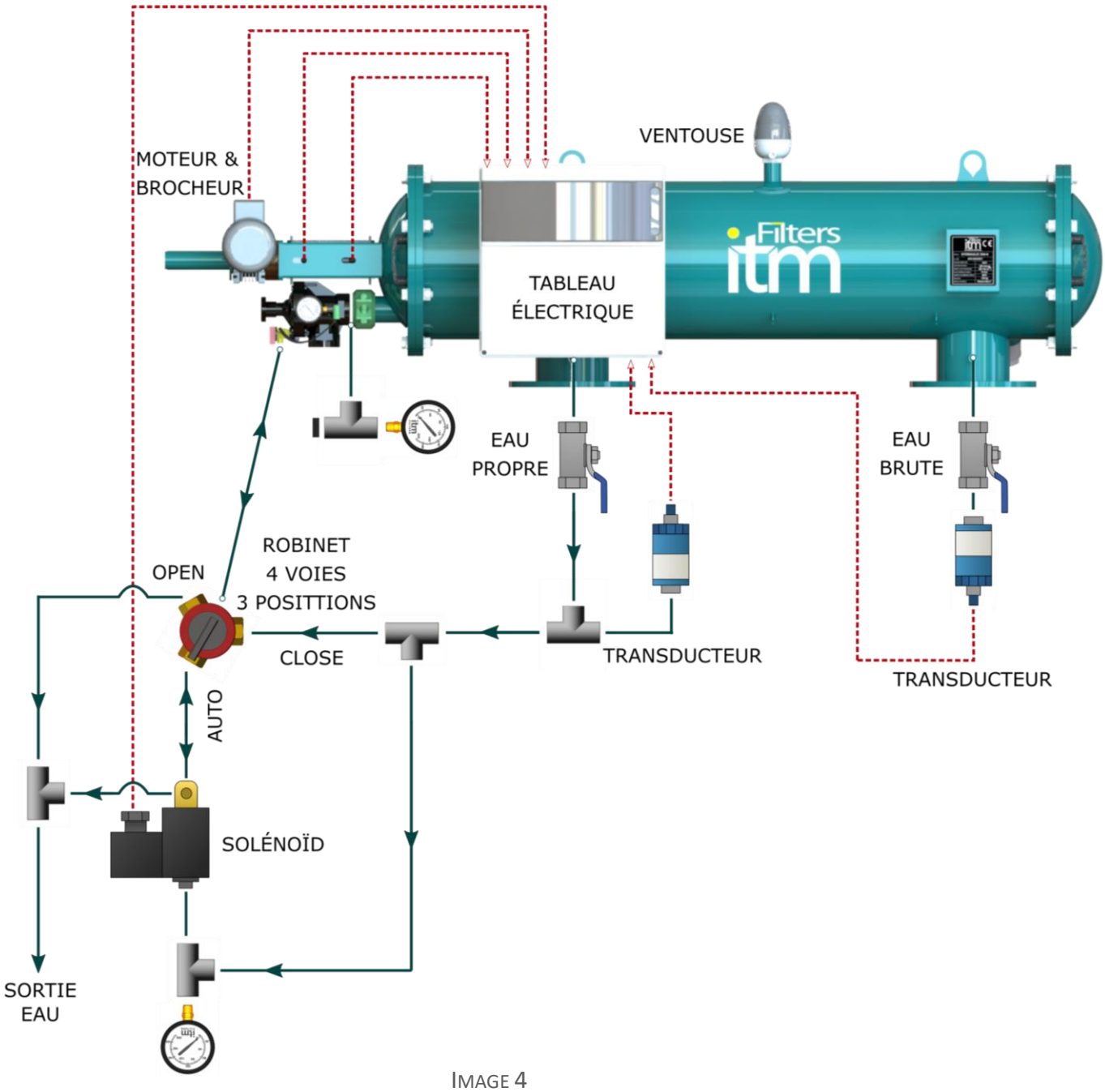

IMAGE 4

* Les lignes en pointillé représentent un signal électrique
Les lignes pleines représentent un signal hydraulique:

* Le robinet 4 voies a 3 positions:

- *AUTO* : fonctionnement du filtre avec nettoyage automatique.
- *OPEN:* cycle de nettoyage.
- *CLOSE*: fonctionnement du filtre (sans nettoyage automatique).

3. INSTALLATION

1. Placer le filtre sur une surface plane accessible et dans le bon sens de l'écoulement.
2. Positionner les collecteurs d'arrivée et de sortie en fixant les brides avec leurs joints correspondants.
3. Vérifier que la sortie de vidange est dirigée vers la zone souhaitée.
4. Vérifier que les raccords sont bien serrés, ouvrir l'arrivée d'eau et vérifier qu'il n'y a pas de fuite.
5. Filtrage. Ouvrir le débit d'eau au débit recommandé et à une pression de travail de 2-10 kg/cm².
6. Nettoyage. Lorsque le manomètre indique une différence de pression égale ou supérieure à 0,3 kg/cm², le nettoyage automatique du filtre commence, sans interrompre le processus de filtration de l'eau. Le cycle de nettoyage sort d'usine avec une durée de 20 secondes, il doit être ajusté à l'installation, car il dépend de la pression de travail. Pour que le nettoyage soit automatique, la clé doit être en position ''AUTO''.

*Remarque: Placer un clapet anti-retour à la sortie du filtre, pour éviter les flux inversés et les ruptures internes dans le filtre.

4. FUNCIONNEMENT

Le filtrage à mailles consiste en la séparation physique entre l'eau et les substances qui y sont en suspension. L'eau s'écoule de l'intérieur de la cartouche filtrante vers l'extérieur, provoquant une accumulation de saleté à l'intérieur de la cartouche filtrante.

Lorsque le filtre à mailles se bouche, il produit une différence de pression entre les collecteurs d'arrivée et de sortie. Le cycle de nettoyage automatique démarre lorsqu'il atteint une différence de pression de 0,3 kg/cm². Pour vérifier que le cycle de nettoyage est correct il peut être démarré manuellement en appuyant sur l'interrupteur "S1".

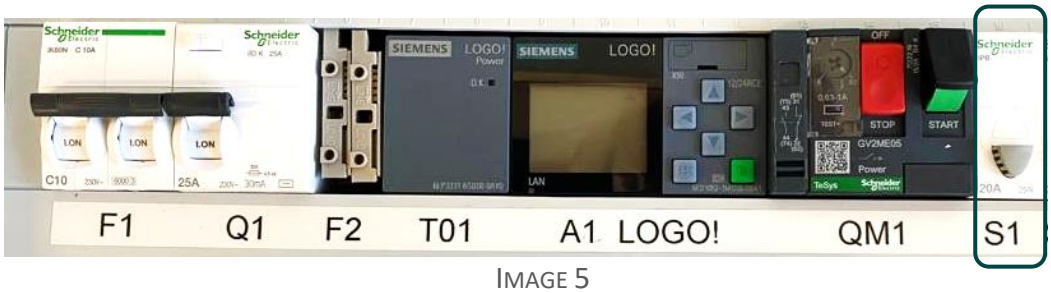

IMAGE 5

Processus de nettoyage. Dès qu'une différence de pression de 0,3 est atteinte ou lorsque 12 heures de fonctionnement se sont écoulées, le programmateur envoie le signal d'activation du nettoyage. Le signal est envoyé au solénoïde. Le solénoïde actionne le système de commande hydraulique de contrôle ouverture vanne de nettoyage. Simultanément, le moteur entraîne la broche qui provoque le mouvement de rotation et de translation du scanner.

La différence de pression qui se produit entre la chambre de nettoyage (chambre qui communique avec les buses à travers le scanner) et la chambre d'eau propre, ainsi que l'effet Venturi provoqué par la géométrie des buses, provoquent le nettoyage de la maille.

La différence de pression qui se produit entre la chambre de nettoyage (chambre où se trouve la turbine) et la chambre de filtration ne doit pas dépasser 2,5 kg/cm². Cette différence de

pression est lue pendant le processus de nettoyage, en soustrayant entre les deux manomètres du filtre.

Une différence de pression plus élevée peut entraîner une détérioration de la cartouche filtrante. Pour réguler la différence de pression, la vanne de nettoyage doit être réglée à l'aide de la vis de réglage.

La technologie utilisée dans la fabrication du filtre ELECTRIC-400-H offre des surfaces de filtration élevées avec des longueurs compactes, grâce à la maximisation de la cartouche filtrante.

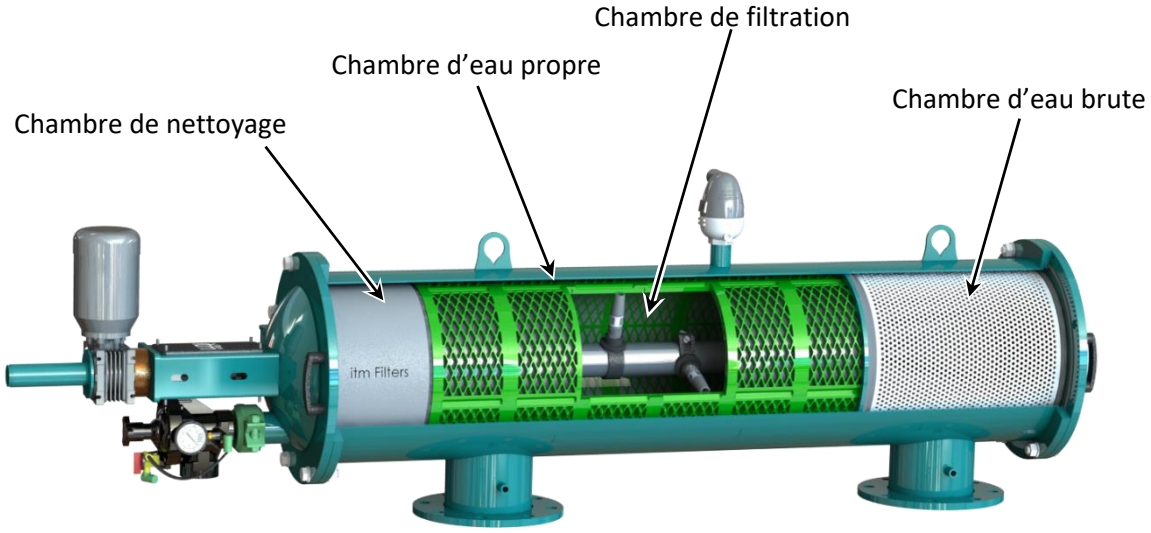

IMAGE 6

5. ENTRETIEN ET PIÈCES DE RECHANGE

5.1 Entretien

- Révision des joints.
- Graisser la broche d'entraînement du scanner.
- Révision de la peinture.
- La maille filtrante doit être périodiquement nettoyée manuellement, pour cela:
  1. Débrancher l'alimentation électrique et l'alimentation en eau.
  2. Ouvrir le robinet de vidange en position « CLOSE » et attendre que le filtre se vidange.
  3. Desserrer les vis sur le couvercle de la zone de sortie d'eau filtrée.
  4. Retirer la cartouche filtrante et la nettoyer avec de l'eau à l'extérieur et une brosse en poil à l'intérieur.
  5. Insérer la cartouche à mailles et fermer le couvercle en s'assurant qu'il est bien ajusté.

Sur notre site web : *www.itmfilters.com* vous pouvez trouver un tutoriel vidéo avec le processus de maintenance

5.2 Vue détaillée

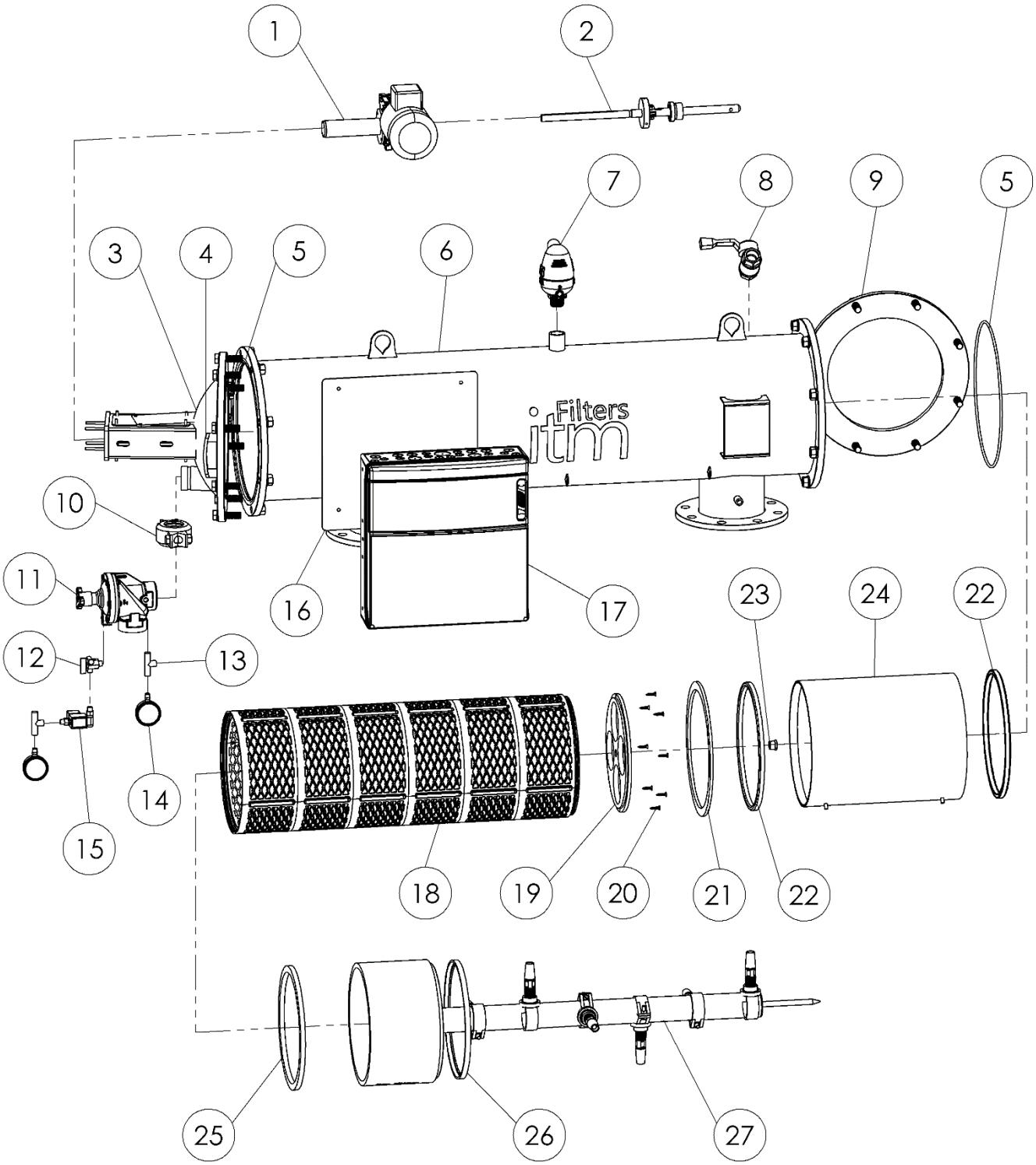

5.3 Tableau des pièces

Nº	NOM	MODÈLES ELECTRIC-400-H							
		404-H & 406-H-COMP		406-H & 408-H-COMP		408-H & 410-H-COMP		410-H & 412-H COMP	
		U.	Code	U.	Code	U.	Code	U.	Code
1	Moteur électrique	1	-	1	-	1	-	1	-
2	Broche	1	ELEC-406-H-10-00	1	ELEC-406-H-10-00	1	ELEC-406-H-10-00	1	ELEC-406-H-10-00
3	Cache côté broche	1	ELEC-406-H-07-00	1	ELEC-406-H-07-00	1	ELEC-406-H-07-00	1	ELEC-406-H-07-00
4	Poignée noire	2	-	2	-	2	-	2	-
5	Joint 6	1	-	1	-	1	-	1	-
6	Carcasse	1	ELEC-404-H-02	1	ELEC-406-H-02	1	ELEC-408-H-02	1	ELEC-410-H-02
7	Ventouse 1''	1	-	1	-	1	-	1	-
8	Clapet à bille	1	-	1	-	1	-	1	-
9	Cache côté cylindre	1	HYD-206-H-08-00	1	HYD-206-H-08-00	1	HYD-206-H-08-00	1	HYD-206-H-08-00
10	Bride Victaulic 2''	1	-	1	-	1	-	1	-
11	Valve	1	-	1	-	1	-	1	-
12	Robinet 4 voies 3 positions	1	-	1	-	1	-	1	-
13	T Fitting acier	2	-	2	-	2	-	2	-
14	Manomètre	2	-	2	-	2	-	2	-
15	Solénoïde	1	-	1	1	-	1	-	1
16	Support tableau élect.	1	ELEC-406-H-02-06	1	ELEC-406-H-02-06	1	ELEC-406-02-06	1	ELEC-406-H-02-06
17	Tableau électrique	1	-	1	-	1	-	1	-
18	Cartouche Filtrante	1	ELEC-404-H-04-00	1	ELEC-408-H-04-00	1	ELEC-410-H-04-00	1	ELEC-412-H-04-00
19	Disque de centrage	1	HYD-206-H-05-07	1	HYD-206-H-05-07	1	HYD-206-H-05-07	1	HYD-206-H-05-07
20	Vis PVC	8	-	8	-	8	-	8	-
21	Joint cartouche ébauchage	2	HYD-206-H-03-04	2	HYD-206-H-03-04	2	HYD-206-H-03-04	2	HYD-206-H-03-04
22	Joint entre cartouches	1	HYD-206-H-05-06	1	HYD-206-H-05-06	1	HYD-206-H-05-06	1	HYD-206-H-05-06
23	Culot de centrage	1	HYD-206-H-05-08	1	HYD-206-H-05-08	1	HYD-206-H-05-08	1	HYD-206-H-05-08
24	Cartouche ébauchage	1	HYD-206-H-03-00	1	HYD-206-H-03-00	1	HYD-206-H-03-00	1	HYD-206-H-03-00
25	Joint carré	1	HYD-206-H-07-04	1	HYD-206-H-07-04	1	HYD-206-H-07-04	1	HYD-206-H-07-04
26	Joint disque C.L.	1	HYD-206-H-05-2-2	1	HYD-206-H-05-2-2	1	HYD-206-H-05-2-2	1	HYD-206-H-05-2-2
27	Scanner	1	ELEC-404-H-05-00	1	ELEC-406-H-05-00	1	ELEC-408-H-05-00	1	ELEC-410-H-05-00

TABLEAU 4

* Vis du cache côté broche (nº12)

- Vis de fermeture:
  -Vis hexagonale M16x60 DIN933. 8 U.
  -Écrou hexagonal M16 DIN934. 8 U.
  -Rondelle plane D16 DIN125. 16 U.
- Vis des charnières:
  -Vis hexagonale M10x35 DIN933. 2 U.
  -Rondelle Nylon M10 DIN125. 4 U.
  -Écrou M10 Frein DIN985. 2 U.

6. CONTROLE DE QUALITE

L'ensemble du processus de fabrication a été réalisé conformément aux Directives Européennes applicables : Directive 2006/42/CE sur les Machines-Annexe IIA, Directive 2014/68/UE sur les Équipements à Pression et Directive 2014/35/UE sur le Matériel Électrique.

Ces exigences de qualité sont accréditées par la certification par des organismes externes:

Certificado ES14/16432.04

INTRAMESA MZ, S.A.

Pol. Ind. Armentera, parcela 99
22400 Monzón (Huesca)

ha sido evaluado como parte del sistema de gestión de GRUPO MARCO EMPRESARIAL 2010, S.L. organización certificada en cuanto al cumplimiento de los requisitos de

ISO 9001:2015

Para las siguientes actividades

Fabricación de Calderería Industrial y Estructuras Metálicas, Montaje de Instalaciones y Mantenimientos Industriales, destinados para los Sectores de la Construcción, Agricultura, Ganadería e Industrial.

en/desde los siguientes emplazamientos

Pol. Ind. Armentera, parcela 99 - 22400 Monzón (Huesca)

Válido desde
18 de septiembre de 2020 hasta 13 de septiembre de 2023.
Edición 2.

El presente documento es parte del certificado nº ES14/16432.
La vigencia de este documento queda supeditada a la de este certificado.

Autorizado por

Dirección de Certificación

SGS INTERNATIONAL CERTIFICATION SERVICES IBERICA, S.A.U.
C/Trespaderne, 29. 28042 Madrid. España.
t 34 91 313 8115 / f 34 91 313 8102 www.sgs.com

Página 1 de 1

Certificado ES14/16431.04

INTRAMESA MZ, S.A.

Pol. Ind. Armentera, parcela 99
22400 Monzón (Huesca)

ha sido evaluado como parte del sistema de gestión de GRUPO MARCO EMPRESARIAL 2010, S.L. organización certificada en cuanto al cumplimiento de los requisitos de

ISO 14001:2015

Para las siguientes actividades

Fabricación de Calderería Industrial y Estructuras Metálicas, Montaje de Instalaciones y Mantenimientos Industriales, destinados para los Sectores de la Construcción, Agricultura, Ganadería e Industrial.

en/desde los siguientes emplazamientos

Pol. Ind. Armentera, parcela 99 - 22400 Monzón (Huesca)

Válido desde
18 de septiembre de 2020 hasta 13 de septiembre de 2023.
Edición 2.

El presente documento es parte del Certificado NºES14/16431.
La vigencia de este documento queda supeditada a la de este certificado.

Autorizado por

Dirección de Certificación

SGS INTERNATIONAL CERTIFICATION SERVICES IBERICA, S.A.U.
C/Trespaderne, 29. 28042 Madrid. España.
t 34 91 313 8115 f 34 91 313 8102 www.sgs.com

Página 1 de 1

Certificado ES14/16121.04

INTRAMESA MZ, S.A.

Pol. Ind. Armentera parcela 99
22400 Monzón (Huesca)

ha sido evaluado como parte del sistema de gestión de GRUPO MARCO EMPRESARIAL 2010, S.L. organización certificada en cuanto al cumplimiento de los requisitos de

ISO 45001:2018

Para las siguientes actividades

Fabricación de Calderería Industrial y Estructuras Metálicas, Montaje de Instalaciones y Mantenimientos Industriales, destinados para los Sectores de la Construcción, Agricultura, Ganadería e Industrial.

en/desde los siguientes emplazamientos

Pol. Ind. Armentera parcela 99 - 22400 Monzón (Huesca)

Válido desde
18 de septiembre de 2020 hasta 13 de septiembre de 2023.
Edición 2.

El presente documento es parte del certificado nº ES14/16121.
La vigencia de este documento queda supeditada a la de este certificado.

Autorizado por

Dirección de Certificación

SGS INTERNATIONAL CERTIFICATION SERVICES IBERICA, S.A.U.
C/Trespaderne, 29. 28042 Madrid. España.
t 34 91 313 8115 f 34 91 313 8102 www.sgs.com

Página 1 de 1

7. PANNEAU DE CONTRÔLE

7.1 Liste des caractéristiques

- Le "LOGO" est un contrôleur logique de type modulaire.
- L'alimentation du tableau électrique est monophasée 230V 50Hz.
- L'unité est équipée d'un écran LCD personnalisé.
- Les paramètres de fonctionnement sont configurables. *Consulter les autres options

7.2 Comment programmer le contrôleur

Le contrôleur LOGO est équipé d'un écran LCD, du panneau de commande et des connexions pour l'alimentation, les entrées et les sorties.

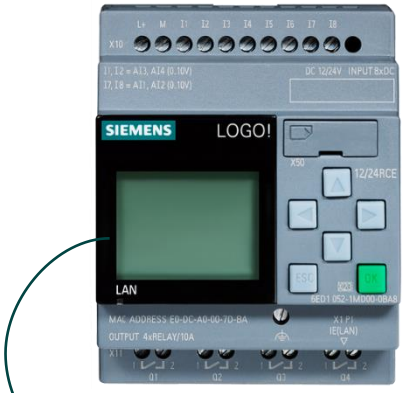

Pour entrer dans le mode d'édition, vous devez d'abord démarrer le contrôleur, en appuyant sur n'importe quel clavier du LOGO, et la première fenêtre s'affichera où se trouve le menu principal (DÉMARRER, PROGRAMME, CONFIGURATION, RÉSEAU, DIAGNOSTICS et CARTE).
Suivez les instructions indiquées dans l'image suivante. le fonctionnement du contrôleur démarre.

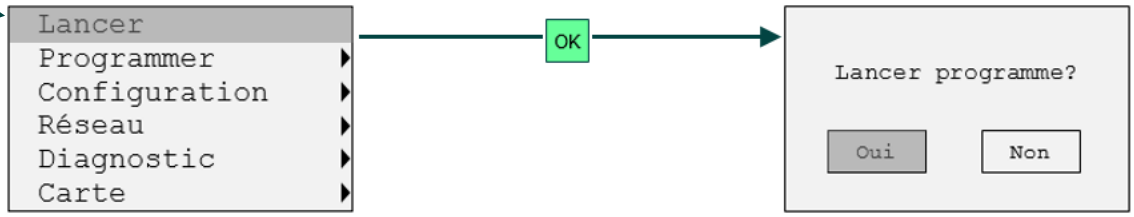

7.3 Chaîne de champs modifiables

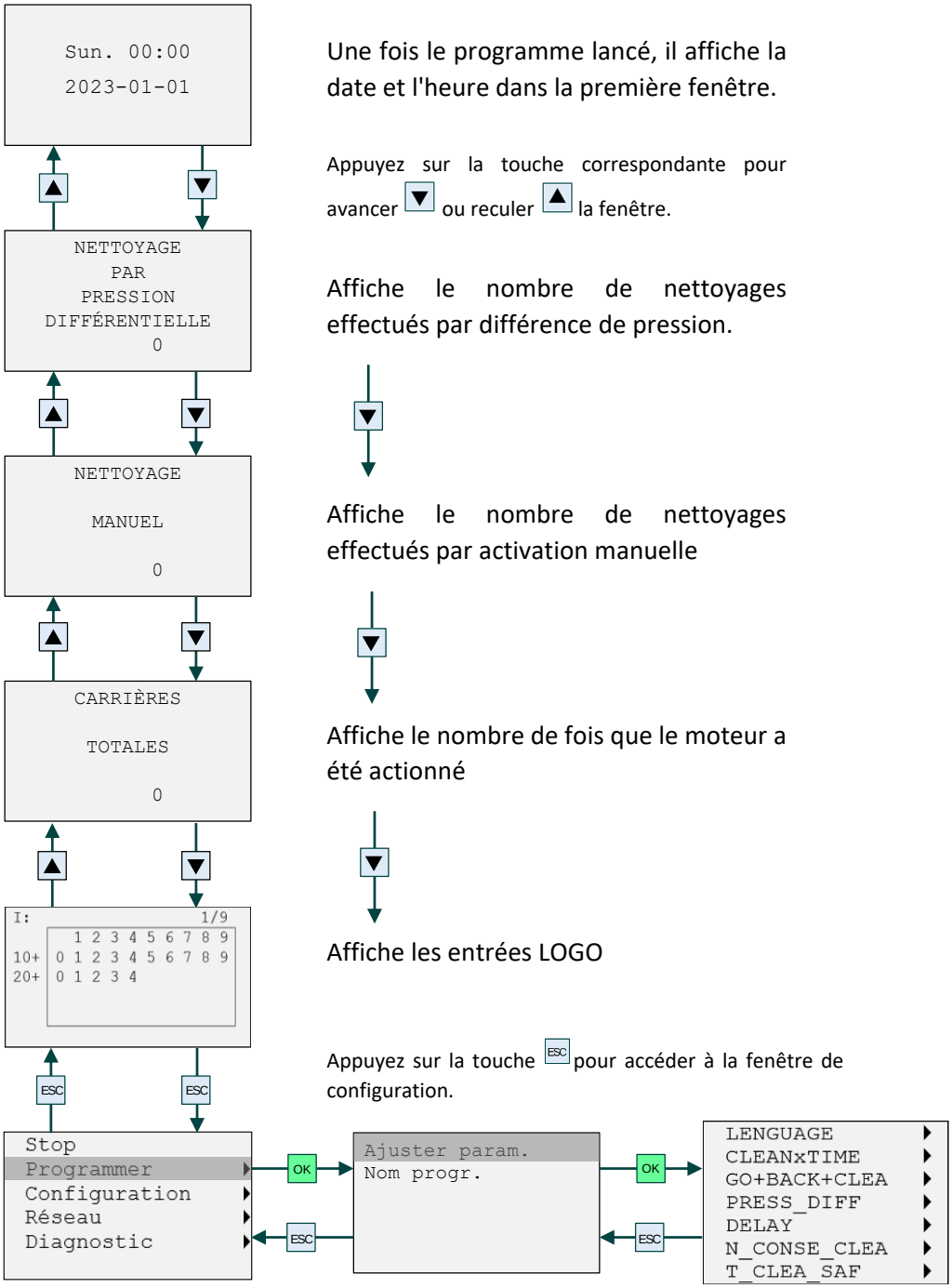

Une fois le programme lancé, il affiche la date et l'heure dans la première fenêtre.

Appuyez sur la touche correspondante pour avancer ou reculer la fenêtre.

Affiche le nombre de nettoyages effectués par différence de pression.

Affiche le nombre de nettoyages effectués par activation manuelle

Affiche le nombre de fois que le moteur a été actionné

Affiche les entrées LOGO

Appuyez sur la touche ESC pour accéder à la fenêtre de configuration.

Pour afficher tous les paramètres modifiables, sélectionnez "`Programmer`" avec les touches ▲ ▼ et appuyez sur OK, puis "`Ajuster param`".

REMARQUE: Les paramètres modifiés par rapport à l'usine peuvent provoquer des dysfonctionnements ou endommager le filtre.

7.3.1. Langue (LENGUAJE)

Le champ "LENGUAGE" permet de changer la langue, on y accède avec les indications de l'image suivante.

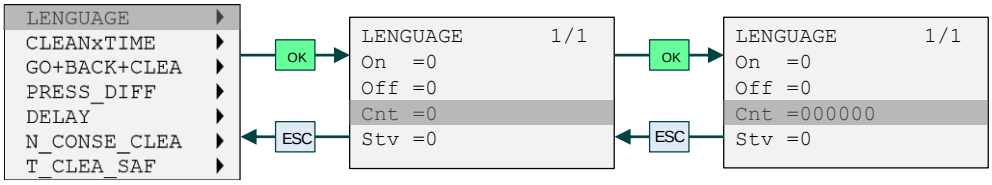

REMARQUE : La modification de la langue n'influe que sur les langues des ALARMES.

Les langues disponibles sont triées en fonction du dernier chiffre du numéro affiché:

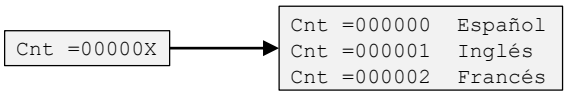

7.3.2. Temps de lavage (CLEANxTIME)

Le champ "CLEANxTIME" indique le temps nécessaire à l'appareil pour effectuer un nettoyage automatique en fonction du temps, indépendamment de la différence de pression.

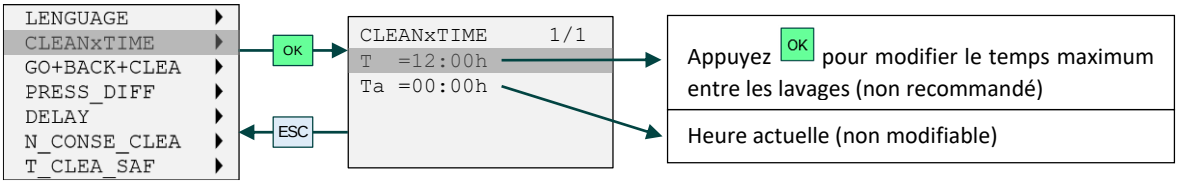

7.3.3. Le mode lavage (GO+BACK+CLEA)

Le champ "GO+BACK+CLEA" vous permet de choisir entre 2 modes de nettoyage:

MODE 1: Switch =On: Effectuez 2 cycle par nettoyage. (ALLER ET RETOUR)

MODE 2: Switch =Off: Effectuez 1 cycle par nettoyage. (ALLER et attendez de recevoir la commande pour le prochain nettoyage)

Les étapes sont indiquées ci-dessous :

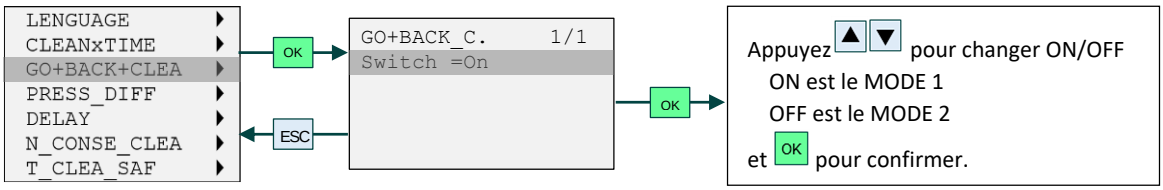

7.3.4. Différentiel de pression (PRESS_DIFF)

Le champ "PRESS_DIFF" est la valeur de différence de pression entre le collecteur d'entrée et le collecteur de sortie à partir duquel le filtre va nettoyer par différence de pression.

Le réglage de pression auquel activer le nettoyage est:

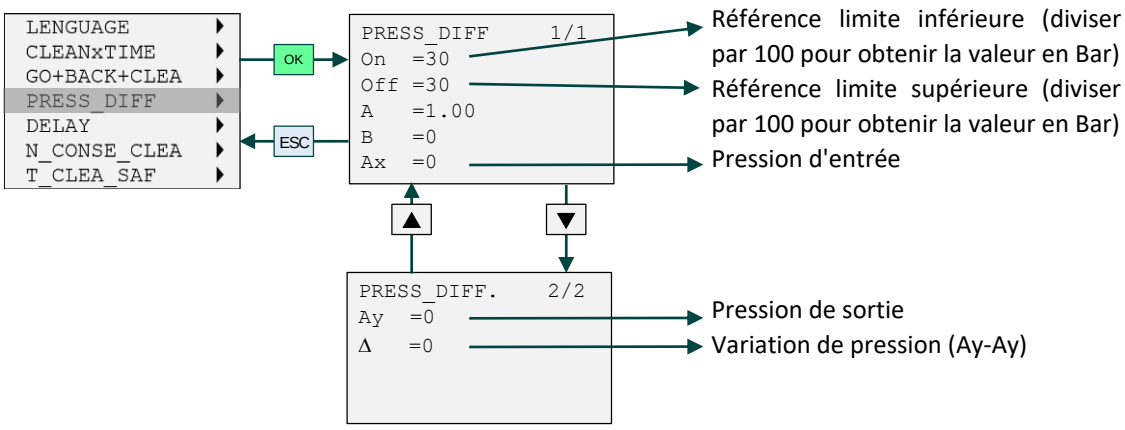

7.3.5. Temps de détection de la différence de pression (DELAY)

Le champ "DELAY" est un système de sécurité qui permet d'absorber les turbulences provoquées dans la lecture de la pression par les transducteurs.

C'est le temps continu (en secondes) pendant lequel la différence de pression lue par les transducteurs est supérieure à la valeur définie par le champ "PRESS_DIFF".

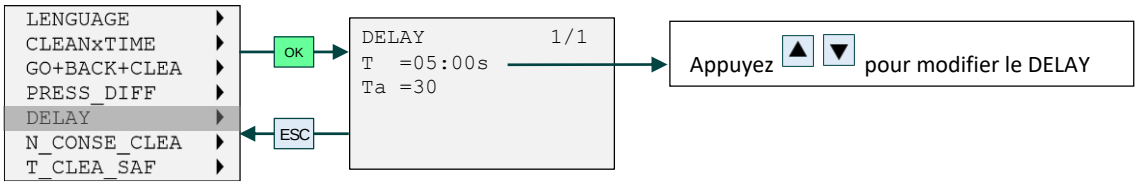

7.3.6. Nombre de nettoyages consécutifs (N_CONSE_CLEA)

Le champ "N_CONSE_CLEA" est un système de sécurité pour notifier que l'équipement fonctionne au-dessus de ses performances nominales.

C'est un compteur qui analyse si l'équipement effectue des nettoyages consécutifs. Lorsqu'il atteint 20 nettoyages consécutifs, l'alarme "Alarm Consecutive Cleaning" se déclenche et l'équipement arrête l'auto-nettoyage jusqu'à ce qu'il soit réinitialisé manuellement.

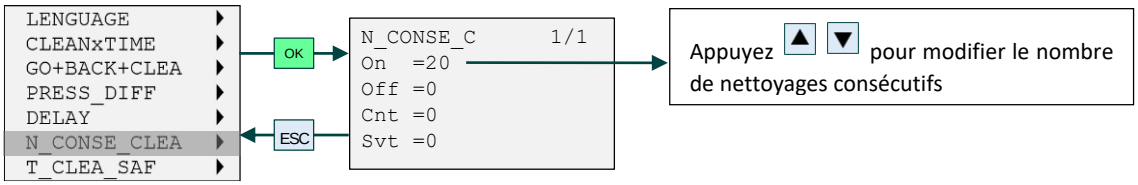

7.3.7. Temps de sécurité de nettoyage (T_CLEA_SAF)

Le champ "T_CLEA_SAF" est un système de sécurité qui protège le filtre en cas de non fonctionnement des protections mécaniques.

C'est une minuterie qui démarre à chaque démarrage du moteur. Si le moteur n'a pas terminé la course dans le temps de sécurité de nettoyage indiqué par cette variable, l'alarme "Alarm Emergency Stop" se déclenche et l'équipement arrête l'auto-nettoyage jusqu'à ce qu'il soit réinitialisé manuellement.

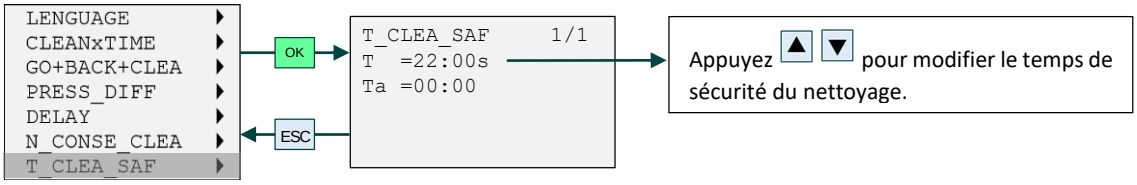

7.3.8. Nombre de filtres à la station (N_OF_FILTER)

Le champ "N_OF_FILTER" permet de configurer le nombre de filtres dans la station pilotée par un même programmateur.

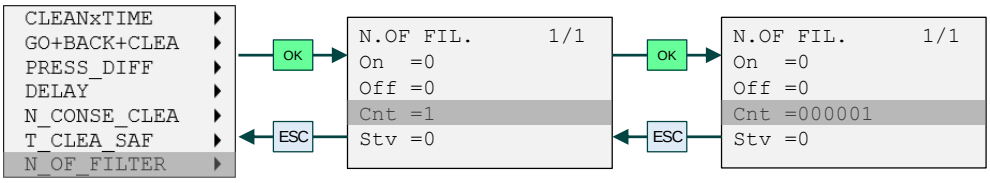

7.4 Alarmes

ALARMES	CAUSES	CORRECTION
Consecutive Cleaning	Le nombre maximum de nettoyages consécutifs a été dépassé (voir 7.3.6.)	Réinitialisation manuelle dans la boîte
Cleaning Security Time	La broche n'a pas atteint la position finale dans le temps imparti	Vérifiez la position de la broche. Réinitialisation manuelle dans la boîte
Position Sensors	Défaillances des fins de course de la broche	Vérifiez les interrupteurs de fin de course.
Thermical Stop	Surcharge du moteur.	Réinitialisation manuelle dans la boîte
Emergency Stop	bouton d'urgence enfoncé	Réinitialiser le bouton d'urgence

7.5 Communication à distance

Le système est conçu pour pouvoir communiquer à distance via un câble Ethernet.

Le filtre peut être contrôlé par un PLC Siemens utilisant le protocole de communication S7 via le port 102. Il peut également communiquer avec des PLC d'autres marques utilisant le protocole de communication Modbus via les ports 502-510.

L'adresse IP du filtre est : 192.168.0.3. L'adresse IP du filtre peut être modifiée à partir des réglages du Logo. Pour cela, le programme doit être arrêté.

S'il est actif, l'écran affiche les différents champs modifiables (*7.3. Cadena de campos editables*). Appuyez ▲▼ jusqu'à ce que vous trouviez l'écran suivant et continuez la séquence:

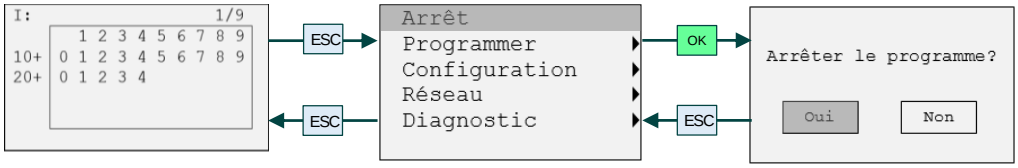

Procédure de modification de l'adresse IP :

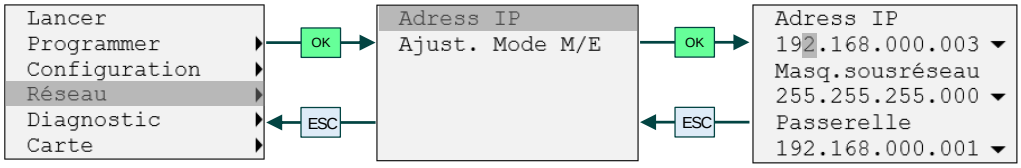

Appuyez OK, avec ◀ ▶ sélectionner un numéro et utiliser ▲▼ pour modifier ce numéro.

Une fois l'adresse IP modifiée, nous activons à nouveau le programme en suivant les instructions du Point *7.2. Comment programmer le contrôleur.*

Les variables de lecture de l'équipement sont les suivantes:

NOM	SENS VARIABLE	DESCRIPTION
POSITION_SENSORS	V 30.0	Alarme de défaillance de la broche FC
T_CLEA_SAF	V 30.1	Temps de nettoyage de sécurité
N_CONSE_CLEA	V 30.2	Nombre de nettoyages consécutifs
EMERGENCY_STOP	V 30.3	Alarme d'arrêt d'urgence
THERMICAL_STOP	V 30.4	Alarme de déclenchement thermique
FILTER_WORKING	V 30.5	Signal du filtre en fonctionnement
PRESION_INPUT	VW 4	Pression d'entrée
PRESION_OUTPUT	VW 8	Pression de sortie
TOTAL_STROKES	VD 0	Nombre total de courses du moteur
MANUAL_CLEANINGS	VD 8	Nombre de nettoyages manuels
PRESS_DIFF_CLEANING	VD 12	Nombre de nettoyages de la différence de pression

Les variables de commande de l'équipement sont les suivantes:

NOM	SENS VARIABLE	MARQUE LOGO	DESCRIPTION
REMOTE START	M 1.2	M 11	Démarrer le nettoyage manuel

8. PANNEAU DE CONTRÔLE

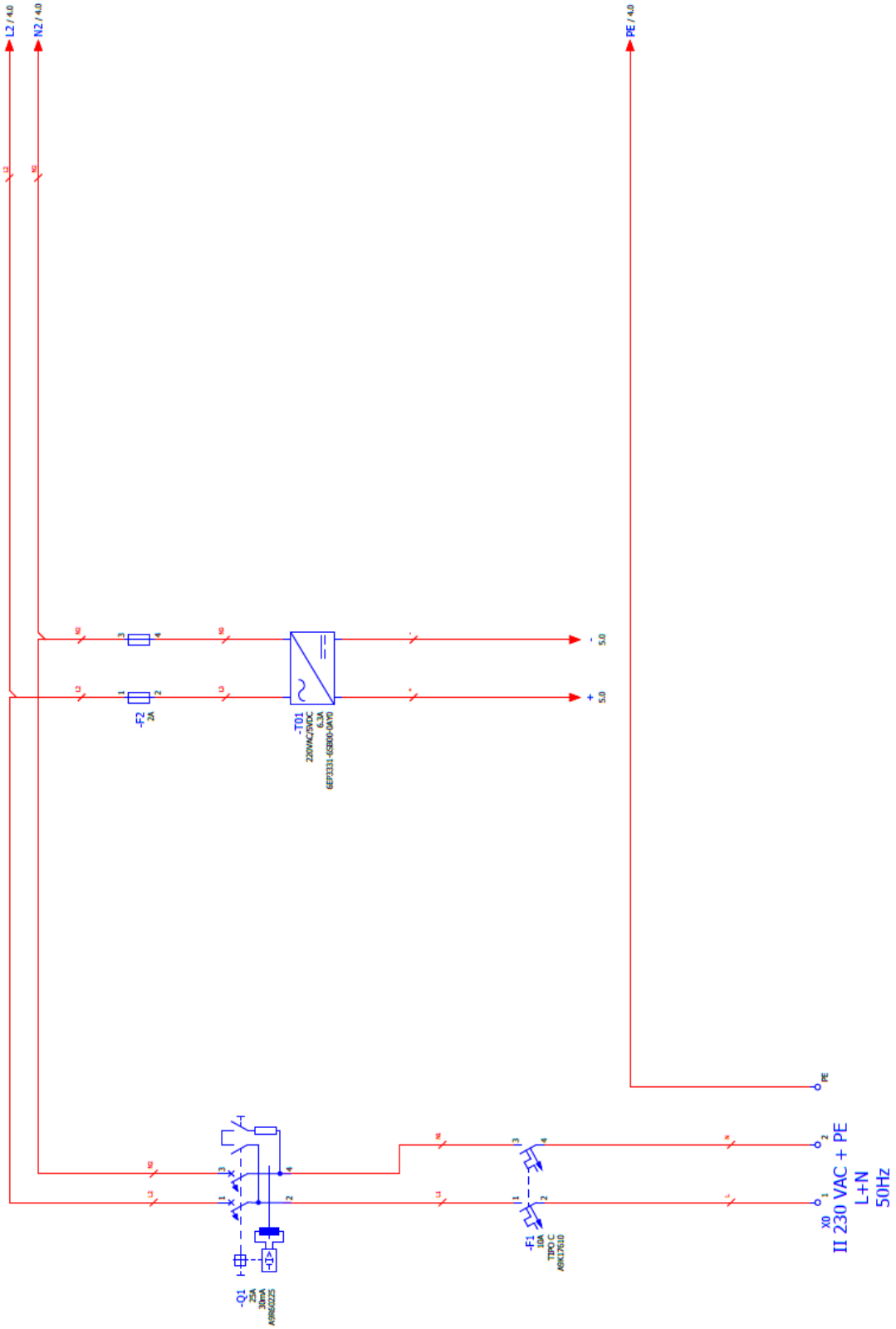

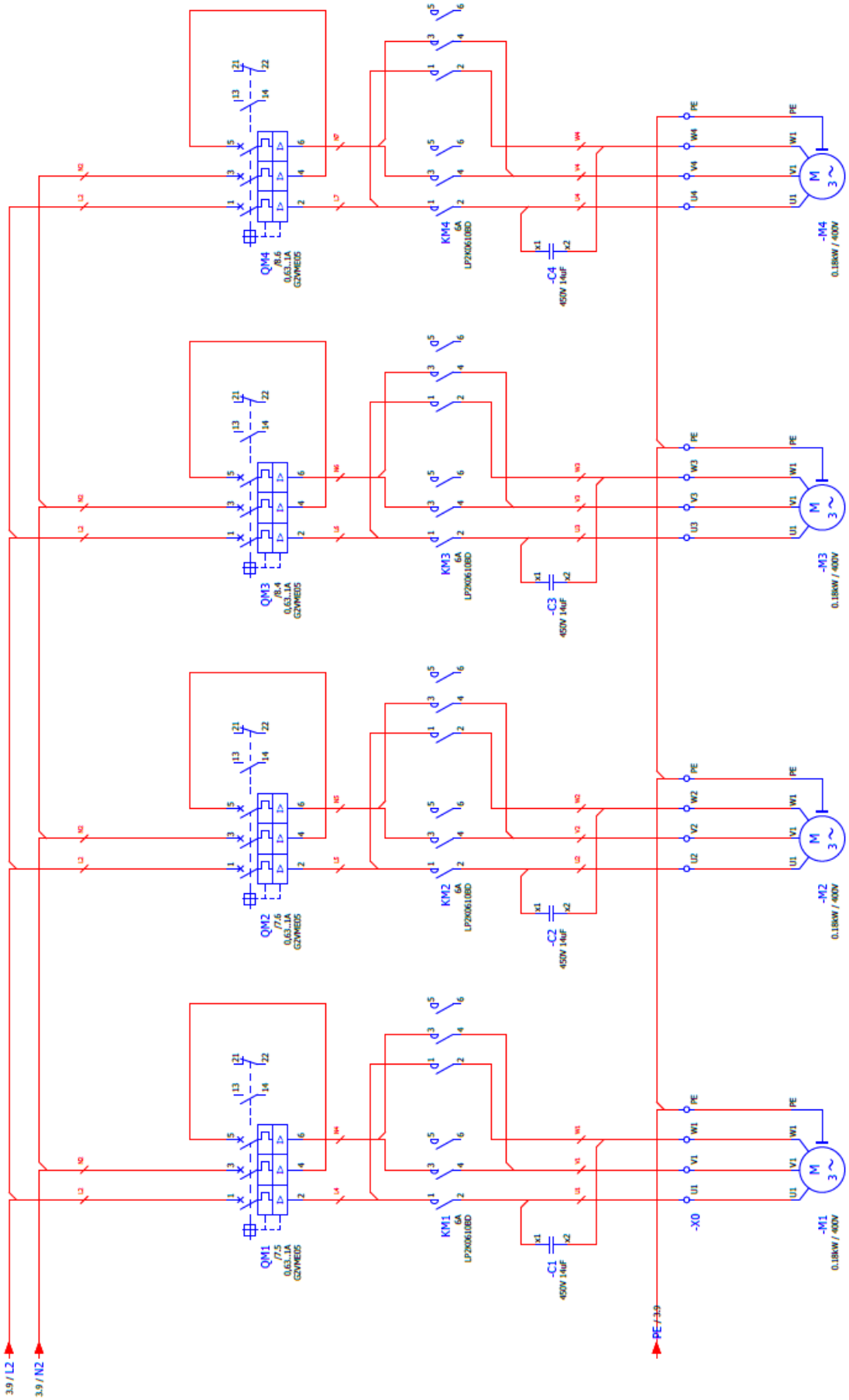
3.9 / L2
3.9 / N2
PE / 3.9
QM1
/7.5
0,63...1A
G2VWE05
QM2
/7.6
0,63...1A
G2VWE05
QM3
/8.4
0,63...1A
G2VWE05
QM4
/8.6
0,63...1A
G2VWE05
KM1
6A
LP2K06010BD
KM2
6A
LP2K06010BD
KM3
6A
LP2K06010BD
KM4
6A
LP2K06010BD
-C1
450V 14uF
-C2
450V 14uF
-C3
450V 14uF
-C4
450V 14uF
-X0
-M1
0.18kW / 400V
-M2
0.18kW / 400V
-M3
0.18kW / 400V
-M4
0.18kW / 400V

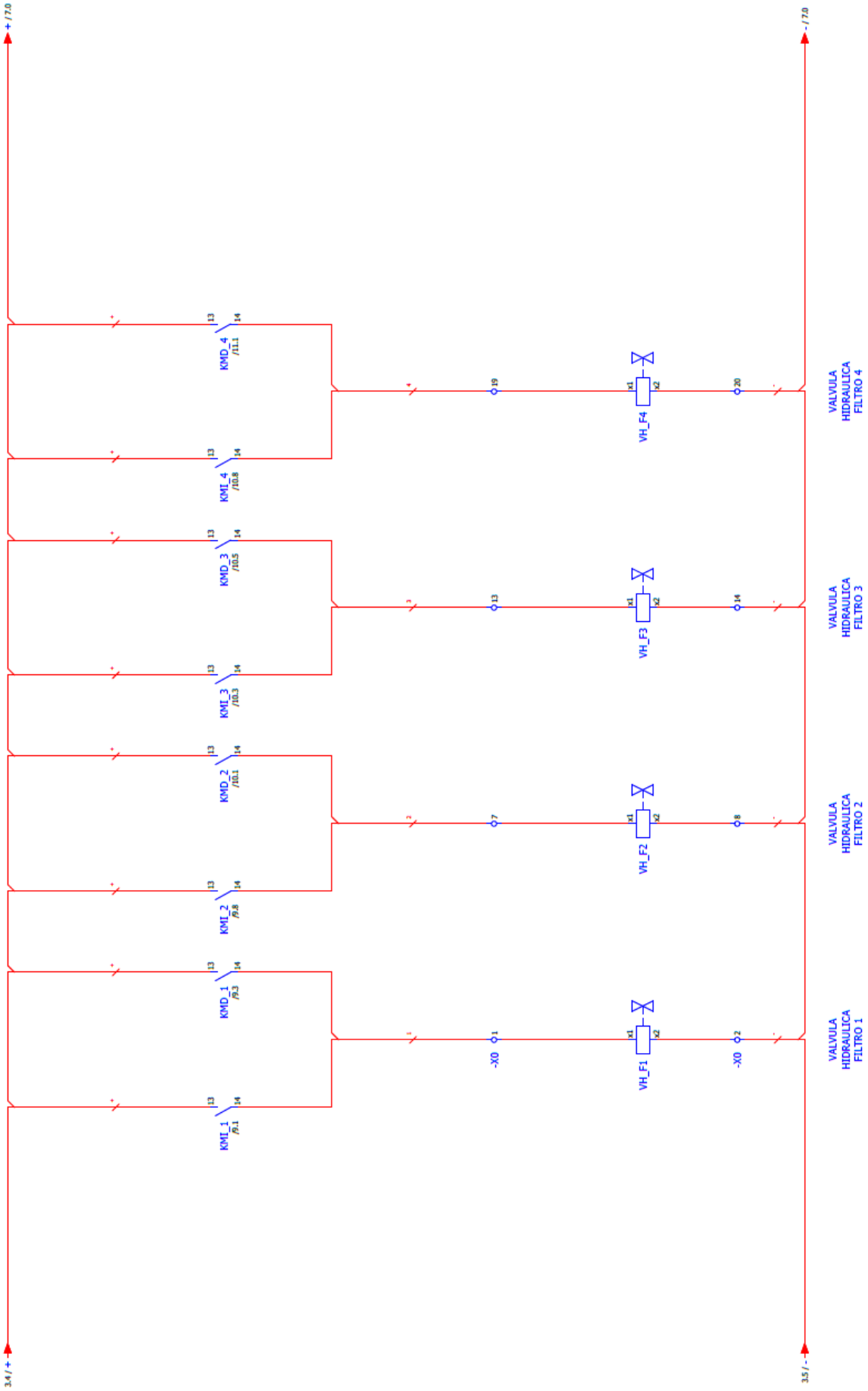
+ / 7.0
- / 7.0
3.4 / +
3.5 / -
KMD_4
/11.1
KMI_4
/10.8
KMD_3
/10.5
KMI_3
/10.3
KMD_2
/10.1
KMI_2
/9.8
KMD_1
/9.3
KMI_1
/9.1
VH_F4
VH_F3
VH_F2
VH_F1
-X0
-X0
VALVULA
HIDRAULICA
FILTRO 4
VALVULA
HIDRAULICA
FILTRO 3
VALVULA
HIDRAULICA
FILTRO 2
VALVULA
HIDRAULICA
FILTRO 1

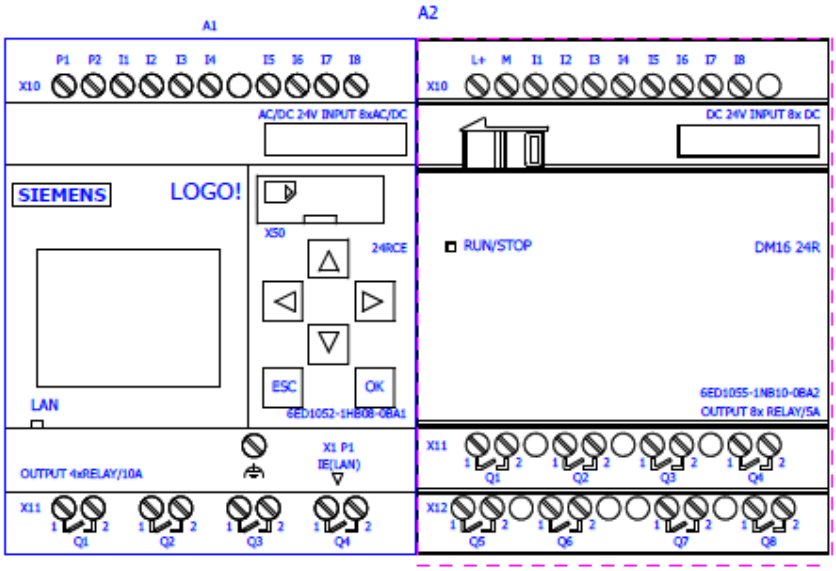
A1
A2
P1 P2 I1 I2 I3 I4 I5 I6 I7 I8
X10
AC/DC 24V INPUT 8xAC/DC
L+ M I1 I2 I3 I4 I5 I6 I7 I8
X10
DC 24V INPUT 8x DC
SIEMENS
LOGO!
X50
24RCE
RUN/STOP
DM16 24R
ESC
OK
6ED1052-1HB08-0BA1
LAN
6ED1055-1NB10-0BA2
OUTPUT 8x RELAY/5A
OUTPUT 4xRELAY/10A
X1 P1
IE(LAN)
X11
Q1 Q2 Q3 Q4
X11
Q1 Q2 Q3 Q4
X12
Q5 Q6 Q7 Q8

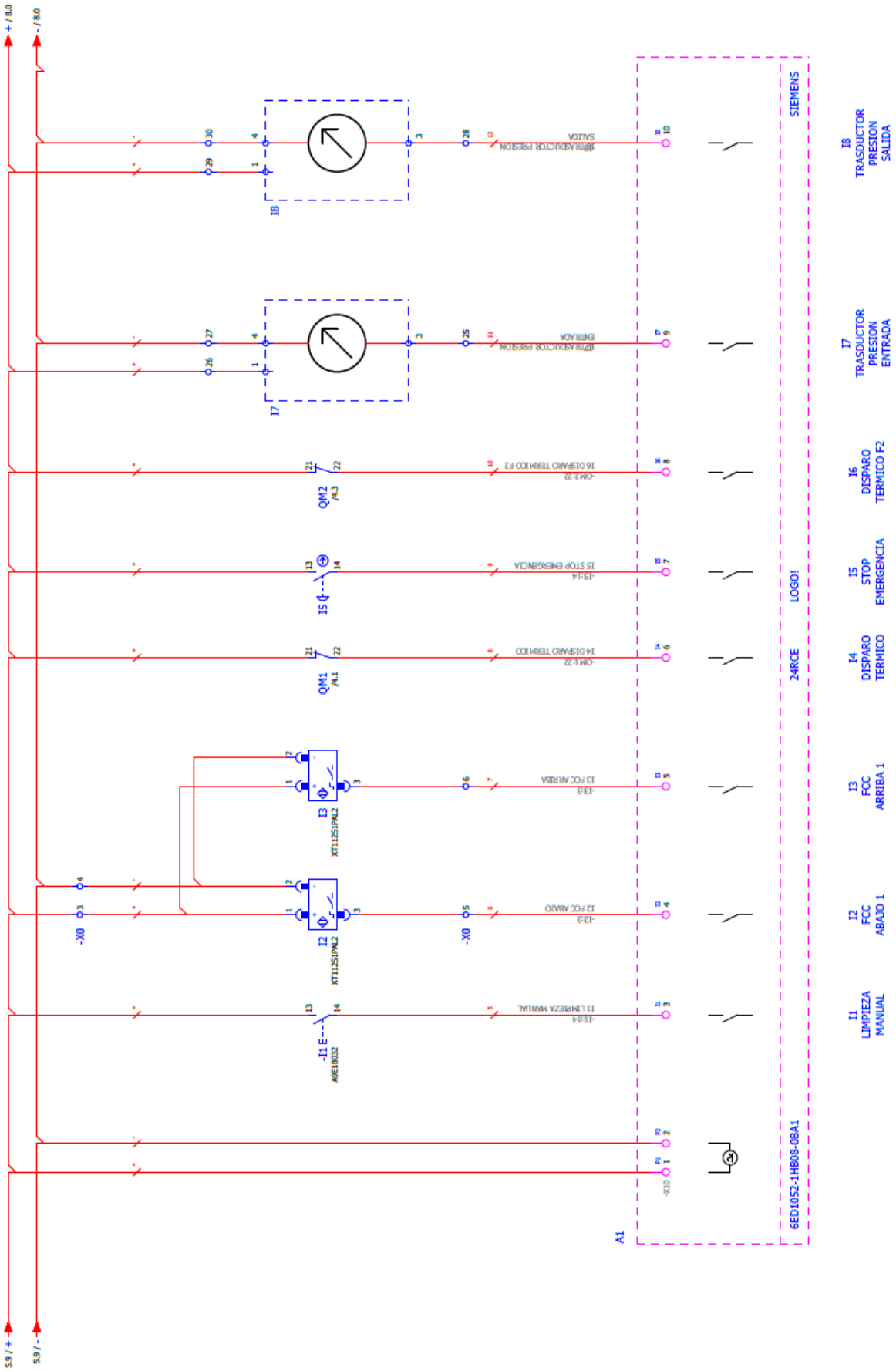
+ / 8.0
- / 8.0
5.9 / +
5.9 / -
I8
I7
QM2
/4.3
I5
QM1
/4.1
I3
XT112S1PAL2
I2
XT112S1PAL2
-X0
-X0
-I1 E
A9E18032
A1
SIEMENS
LOGO!
24RCE
6ED1052-1HB08-0BA1
I8 TRASDUCTOR PRESION SALIDA
I7 TRASDUCTOR PRESION ENTRADA
I6 DISPARO TERMICO F2
I5 STOP EMERGENCIA
I4 DISPARO TERMICO
I3 FCC ARRIBA 1
I2 FCC ABAJO 1
I1 LIMPIEZA MANUAL

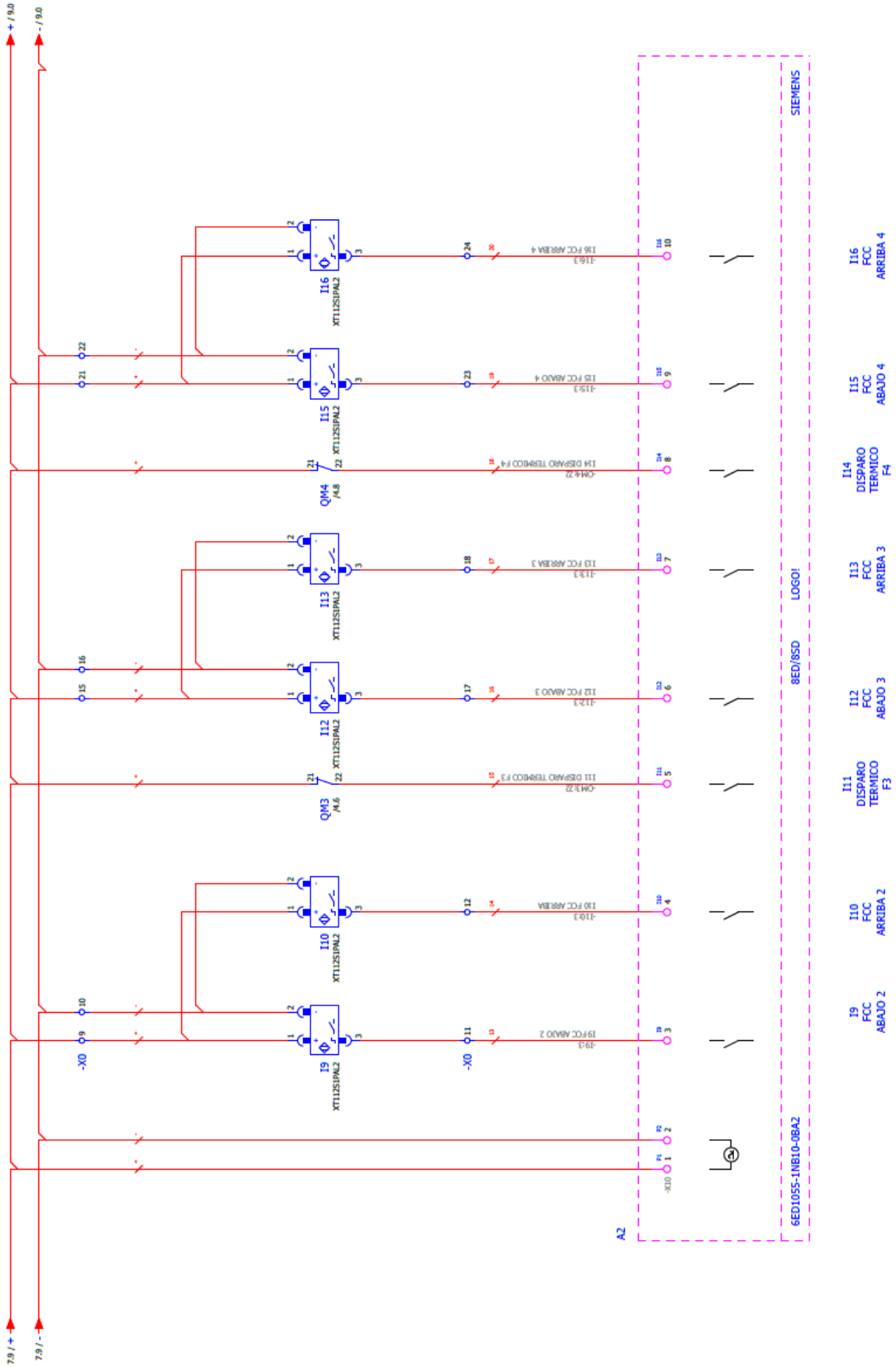
+ / 9.0
- / 9.0
7.9 / +
7.9 / -
I16
XT112SIPAL2
I15
XT112SIPAL2
QM4
/4.8
I13
XT112SIPAL2
I12
XT112SIPAL2
QM3
/4.6
I10
XT112SIPAL2
I9
XT112SIPAL2
-X0
-X10
A2
6ED1055-1NB10-0BA2
8ED/8SD
LOGO!
SIEMENS
I16
FCC
ARRIBA 4
I15
FCC
ABAJO 4
I14
DISPARO
TERMICO
F4
I13
FCC
ARRIBA 3
I12
FCC
ABAJO 3
I11
DISPARO
TERMICO
F3
I10
FCC
ARRIBA 2
I9
FCC
ABAJO 2

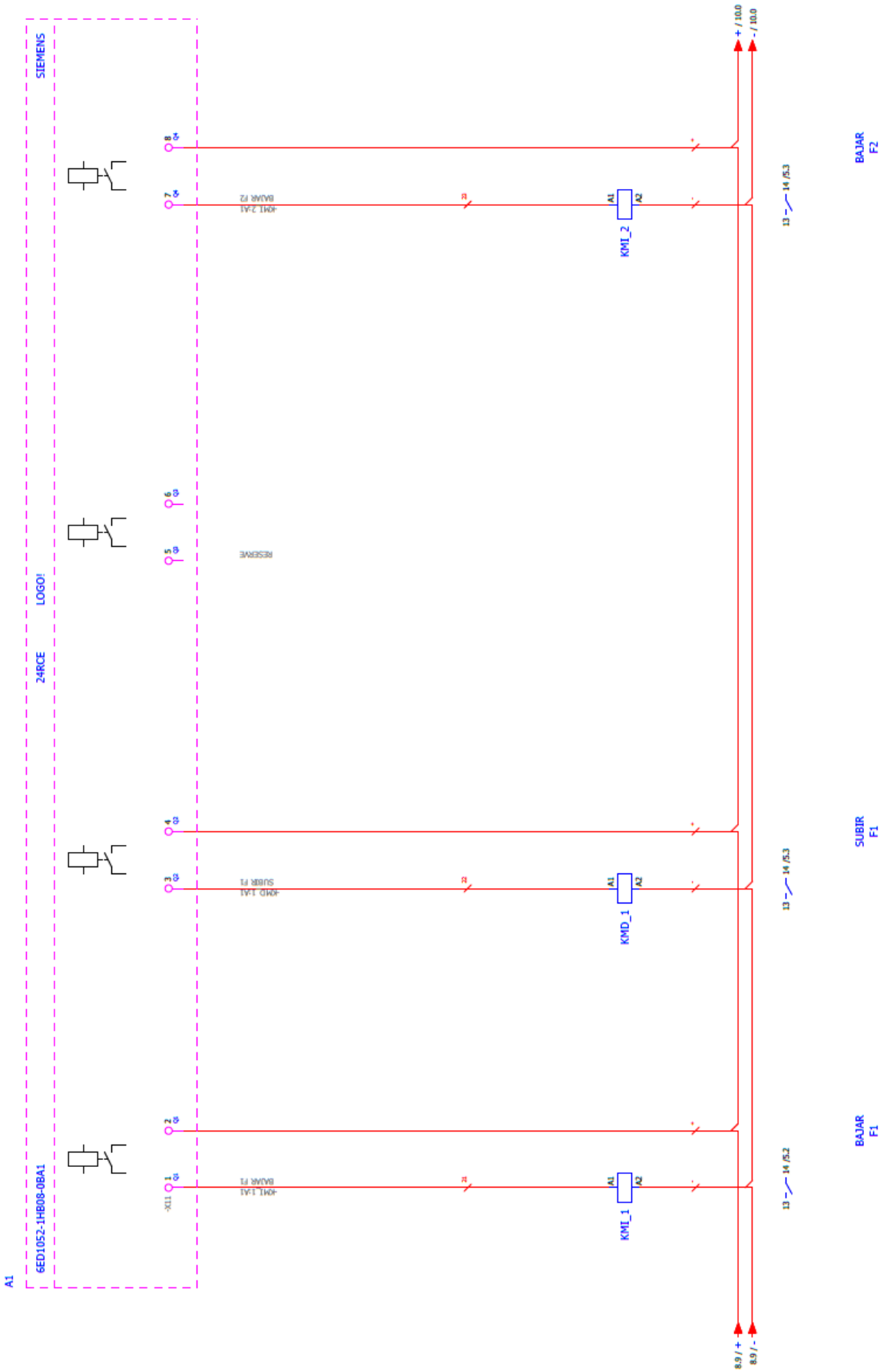
SIEMENS
LOGO!
24RCE
6ED1052-1HB08-0BA1
A1
KMI_2
KMD_1
KMI_1
BAJAR F2
SUBIR F1
BAJAR F1
RESERVE
+ / 10.0
- / 10.0
8.9 / +
8.9 / -

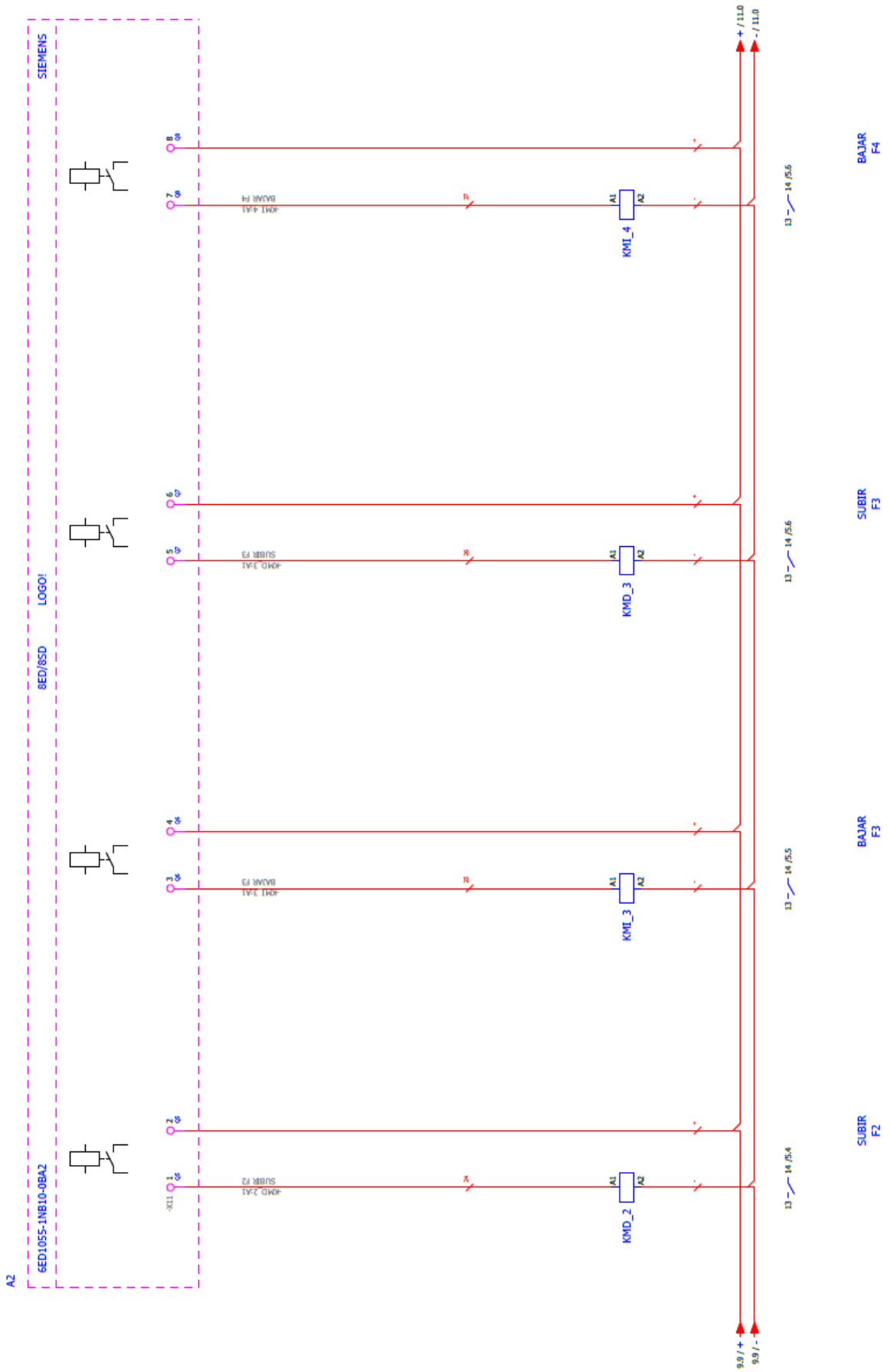
SIEMENS
LOGO!
8ED/8SD
6ED1055-1NB10-0BA2
A2
KMI_4
KMD_3
KMI_3
KMD_2
BAJAR F4
SUBIR F3
BAJAR F3
SUBIR F2
+ / 11.0
- / 11.0
9.9 / +
9.9 / -

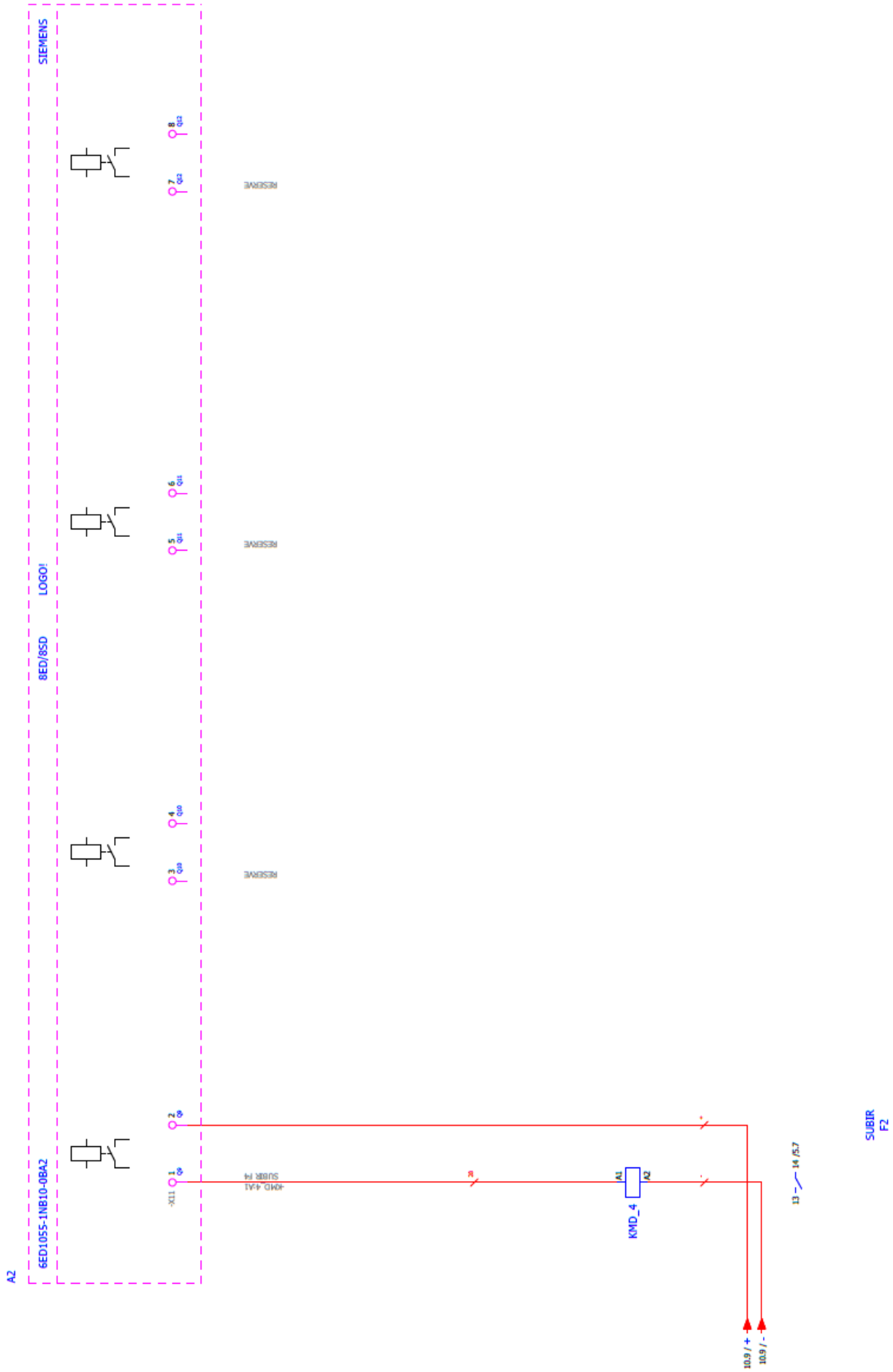
A2
6ED1055-1NB10-0BA2
8ED/8SD
LOGO!
SIEMENS
RESERVE
RESERVE
RESERVE
KMD_4
A1
A2
SUBIR
F2
10.9 / +
10.9 / -

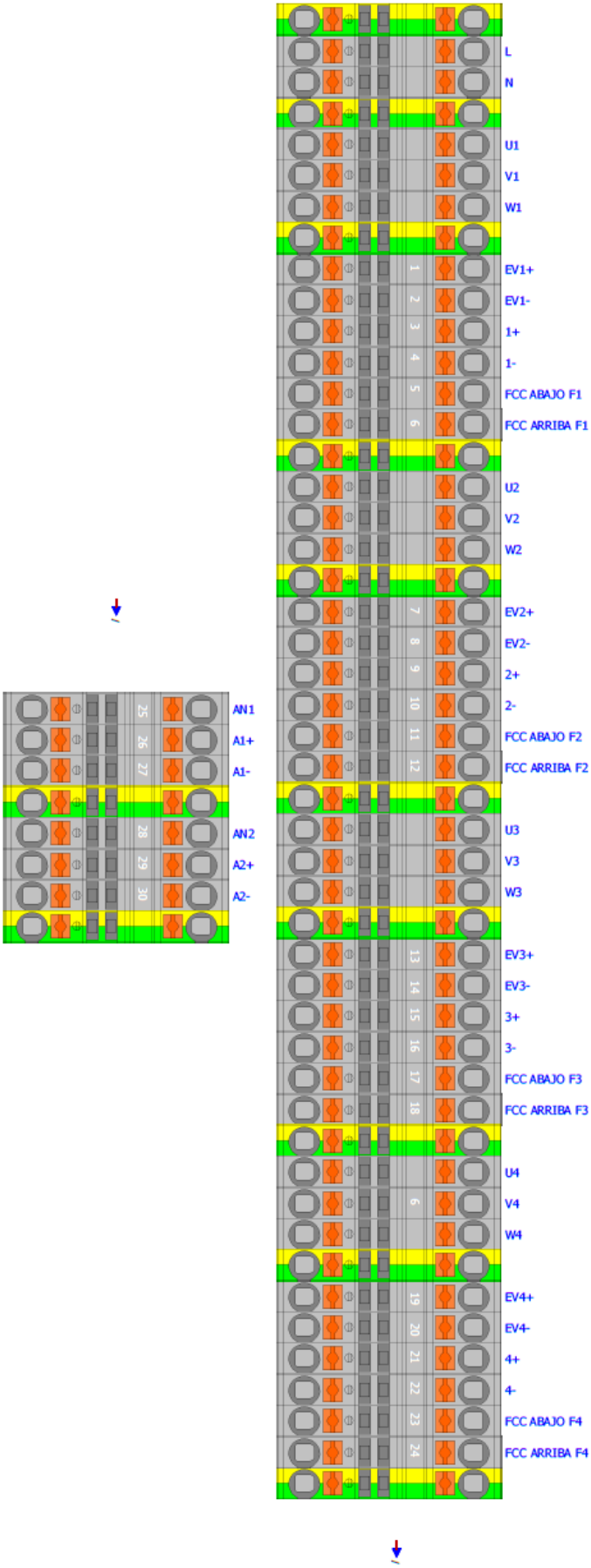
AN1
A1+
A1-
AN2
A2+
A2-
25
26
27
28
29
30
L
N
U1
V1
W1
EV1+
EV1-
1+
1-
FCC ABAJO F1
FCC ARRIBA F1
U2
V2
W2
EV2+
EV2-
2+
2-
FCC ABAJO F2
FCC ARRIBA F2
U3
V3
W3
EV3+
EV3-
3+
3-
FCC ABAJO F3
FCC ARRIBA F3
U4
V4
W4
EV4+
EV4-
4+
4-
FCC ABAJO F4
FCC ARRIBA F4

Plano de bornes

Plano_Bornes_itm

Texto de función	Nombre de cable	Tipo de cable	Regleta -X0 Designación de destino Lugar	Componente	Borne	Puente	Hilo	Designación de destino Lugar	Componente	Nombre de cable	Tipo de cable	Página / columna
				F1:2	1							/3.1
				VH_F1:x1	1		1		KMI_1:14			/5.2
							1		KMD_1:14			
				F1:4	2							/3.1
				T01:	2				VH_F1:x2			/5.2
				I2:1	3		+		I1:13			/7.3
							+		QM1:21			
				I2:2	4		-		A1:2			/7.3
							-					
				A1:4	5				I2:3			/7.3
				A1:5	6				I3:3			/7.4
				VH_F2:x1	7		2		KMI_2:14			/5.4
							2		KMD_2:14			
					8				VH_F2:x2			/5.4
				I9:1	9		+		A2:1			/8.2
							+		QM3:21			
				I9:2	10		-		A2:2			/8.2
				A2:3	11				I9:3			/8.2
				A2:4	12				I10:3			/8.3
				VH_F3:x1	13		3		KMI_3:14			/5.5
							3		KMD_3:14			
					14				VH_F3:x2			/5.5
				I12:1	15		+		QM3:21			/8.5
							+		QM4:21			
				I12:2	16							/8.5
				A2:6	17				I12:3			/8.5
				A2:7	18				I13:3			/8.5
				VH_F4:x1	19		4		KMI_4:14			/5.7
							4		KMD_4:14			
				A1:2	20				VH_F4:x2			/5.7
				I15:1	21		+		QM4:21			/8.7
							+		A1:2			
				I15:2	22							/8.7
				A2:9	23				I15:3			/8.7
				A2:10	24				I16:3			/8.8

Plano de bornes

Plano_Bornes_itm

Texto de función	Nombre de cable	Tipo de cable	Regleta -X0 Designación de destino Lugar	Componente	Borne	Puente	Hilo	Designación de destino Lugar	Componente	Nombre de cable	Tipo de cable	Página / columna
				A1:9	25				I7:			/7.7
				A1:10	28				I8:			/7.8
					PE							/3.2
				M1:PE	PE							/4.2
				M2:PE	PE							/4.4
				M3:PE	PE							/4.6
				M4:PE	PE							/4.8
				M1:U1	U1		U1		KM1:2			/4.1
							U1		C1:x1			
				M2:U1	U2		U2		KM2:2			/4.3
							U2		C2:x1			
				M3:U1	U3		U3		KM3:2			/4.6
							U3		C3:x1			
				M4:U1	U4		U4		KM4:2			/4.8
							U4		C4:x1			
				M1:V1	V1		V1		KM1:4			/4.2
							V1		KM1:4			
				M2:V1	V2		V2		KM2:4			/4.4
							V2		KM2:4			
				M3:V1	V3		V3		KM3:4			/4.6
							V3		KM3:4			
				M4:V1	V4		V4		KM4:4			/4.8
							V4		KM4:4			
				M1:W1	W1		W1		KM1:2			/4.2
									C1:x2			
				M2:W1	W2		W2		KM2:2			/4.4
									C2:x2			
				M3:W1	W3		W3		KM3:2			/4.6
									C3:x2			
				M4:W1	W4		W4		KM4:2			/4.8
									C4:x2			

9. GARANTIE DE PRODUIT

1. Tous les produits ITM FILTERS sont garantis 1 an à compter de la date de facturation.
2. Le remplacement des pièces défectueuses est couvert par la garantie, le numéro de série devant être indiqué et permettre la vérification par notre personnel.
3. Tenir compte du mode d'emploi pour l'installation du produit et vérifier les paramètres de fonctionnement dans les tableaux techniques.
4. Pour obtenir une filtration correcte, la taille de l'élément filtrant doit être inférieure à celle des substances en suspension dans l'eau à filtrer.
5. Cette garantie ne s'appliquera pas en cas de dommages ou des défauts survenant dans le produit comme résultat ou en relation avec:
   i. La déchirure, l'élimination ou la manipulation de l'étiquette d'identification du produit.
   ii. L'utilisation inappropriée ou non autorisée du produit par l'acheteur.
   iii. Un montage ou une installation incorrects qui ne correspondent pas à celui établi par ITM FILTERS.
   iv. Les nettoyages périodiques pertinents.
   v. L'utilisation d'eau non conforme à la qualité établie ou en dehors des spécifications indiquées dans les tableaux techniques.
   vi. Une utilisation de débit en désaccord avec la qualité de l'eau selon les paramètres définis dans les tableaux techniques.
   vii. Des pressions différentes de la pression de travail établie.
   viii. L'usure des matériaux causée par la fatigue, l'abrasion ou les températures élevées.
   ix. Les humidités dans les composants électriques.
   x. Les tensions électriques différentes de celles établies dans le tableau électrique.
   xi. Toute altération, modification ou réparation externe des produits, sauf par ITM FILTERS et ses représentants techniques.
   xii. Dommages produits pendant le transport du produit.
   xiii. Dommages causés par des tiers, vol ou vandalisme.
6. Chez ITM FILTERS, nous nous engageons sur la qualité, c'est pourquoi nous avons les certifications ISO 9001, ISO 14001 et ISO 45001. De plus, lors de la fabrication de nos filtres, nous avons établi notre propre contrôle qualité dans lequel nous nous assurons que le produit répond de manière optimale à toutes les exigences de qualité. En cas de défauts, veuillez contacter votre vendeur.
7. Pour toute réclamation, il est indispensable de présenter ce document, le numéro de série du produit correspondant et la facture d'achat.

INTRAMESA MZ S.A.

Polígono Armentera P-99

22400 Monzón (Huesca)

www.itmfilters.com

info@itmfilters.com

Tel. 974 10 50 05