FICHE TECHNIQUE

FILTRE HYDROCYCLONE

SÉPARATEUR HYDROCYCLONE

1. SÉPARATEUR HYDROCYCLONE (HID)

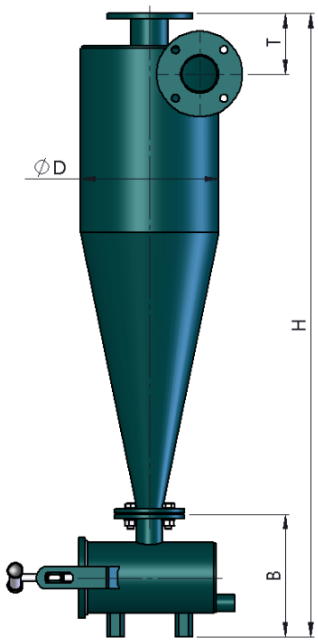

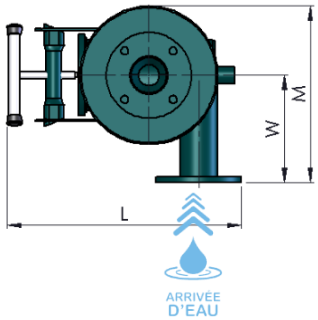

Pression de travail max. 10 kg/cm²

IMAGE 1

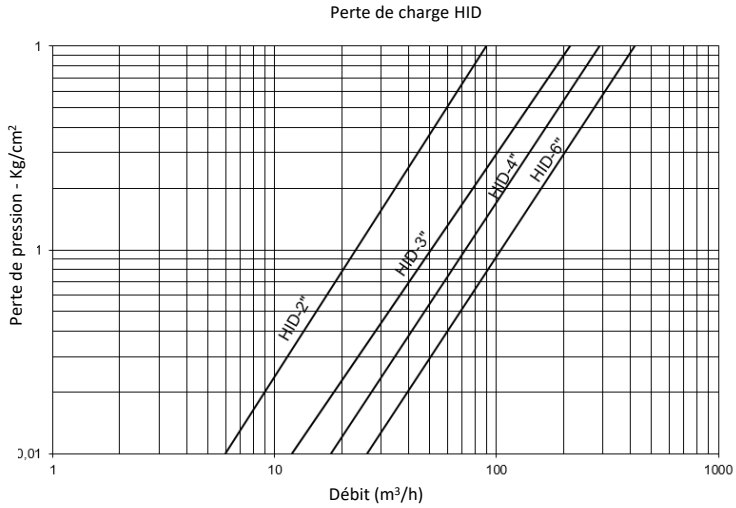

GRAPHIQUE 1

MODÈLE	ØI/ØO	Débit (m³/h)	Poids Net (kg)	Dimensions (mm)						
				H	ØD	W	M	L	B	T
HID - 2" FILETAGE	Filetage mâle 2"	24	34	1130	220	250	360	533	285	141
HID - 3"	Bride 3"	51	54	1454	323	250	412	550	285	141
HID - 4"	Bride 4"	74	124	1666	406	290	494	590	285	151
HID - 6"	Bride 6"	119	176	1850	610	450	755	693	380	290

*Demander d'autres pressions

2. CARACTÉRISTIQUES TECHNIQUES DE FABRICATION

- Matériaux:
  - Pièces métalliques en acier au carbone.
  - Vis zinguées 6.8.
  - Joints EPDM: 60 SHORE.

- Traitement en surface:
  - Grenaillage de surfaces jusqu'à un degré SA 2½.
  - Finition de peinture en poudre bicouche EPOXY-POLYESTER polymérisée au four RAL 6004.

- Caractéristiques de travail:
  - Température maximale de fonctionnement 50ºC.

Filters itm

Water Solutions

INTRAMESA MZ S.A.

Polígono Armentera P-99

22400 Monzón (Huesca)

www.itmfilters.com

info@itmfilters.com

Tel. 974 10 50 05