FICHE TECHNIQUE

FILTRE MANUEL MÉTALLIQUE

FL PIED DE PIVOT (FL-PPM)

www.itmfilters.com

1. FILTRE EN L – PIED DE PIVOT (FL-PPM)

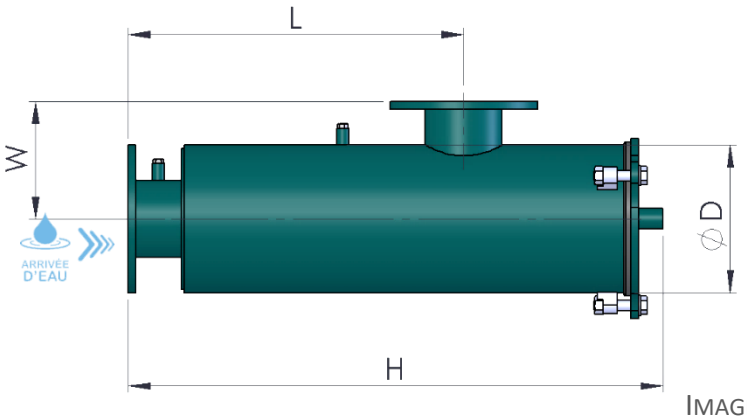

IMAGE 1

Pression de travail max. 10 kg/cm²

MODÈLE	ØI/ØO	Débit (m³/h) Cartouche ø2 mm (Aspersion)	Surface Filtration (cm²)	Poids Net (kg)	Ouverture filtre	Dimensions (mm)			
						ØD	L	H	W
FL-PPM-6"	Bride 6"	285	8550	94	Bride	323	1415	1690	265
FL-PPM-8"	Bride 8"	340	11350	112	Bride	323	1640	1940	265
FL-PPM-10"	Bride 10"	515	15630	176	Bride	406	1610	1934	300
FL-PPM-12"	Bride 12"	605	18000	199	Bride	406	1800	2257	300

*Demander d'autres pressions

TABLEAU 1

2. CARACTÉRISTIQUES TECHNIQUES DE FABRICATION (FL-PPM)

- Matériaux:
  - Pièces métalliques en acier au carbone.
  - Vis zinguées 6.8.
  - Cartouche d'ébauchage: Acier inoxydable AISI-304. Passage Ø2 mm
  - Joints EPDM: 60 SHORE.

- Traitement en surface:
  - Grenaillage de surfaces jusqu'à un degré SA 2½.
  - Finition de peinture en poudre bicouche EPOXY-POLYESTER polymérisée au four RAL 6004.

- Caractéristiques de travail:
  - Température maximale de fonctionnement 50ºC.

INTRAMESA MZ S.A.

Polígono Armentera P-99

22400 Monzón (Huesca)

www.itmfilters.com

info@itmfilters.com

Tel. 974 10 50 05