FICHE TECHNIQUE

FILTRE MANUEL MÉTALLIQUE

FILTRE EN L (FL-M)

www.itmfilters.com

1. FILTRE EN L (FL-M)

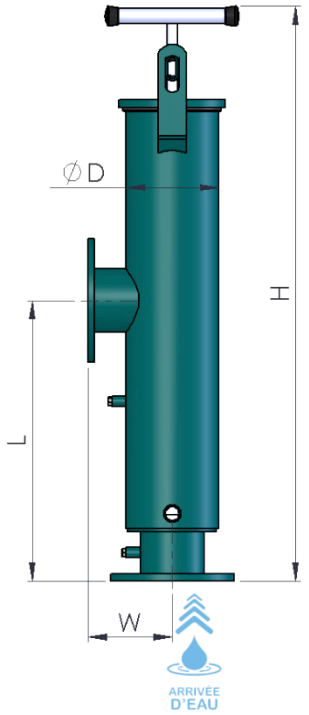

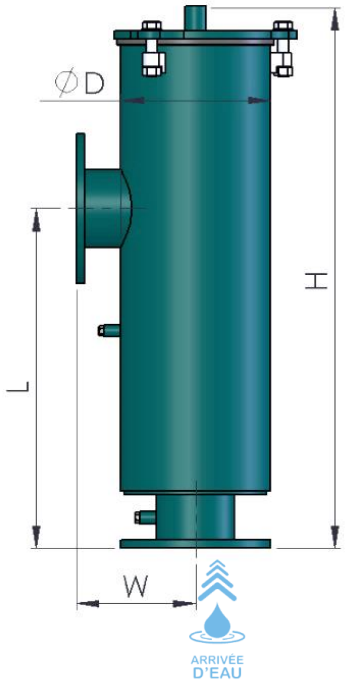

IMAGE 1

Perte de charge FL-M, passage 125 microns

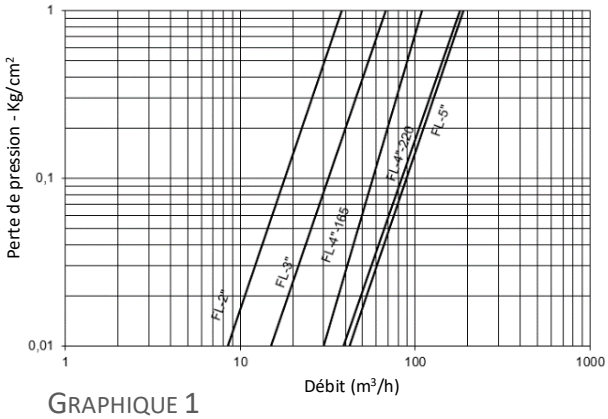

GRAPHIQUE 1

Perte de charge FL-M, passage Ø2 mm

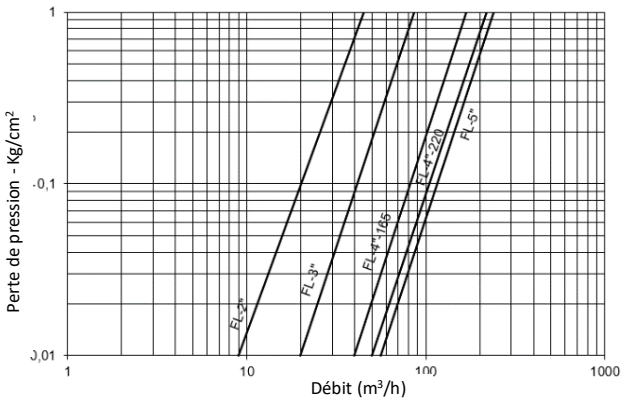

GRAPHIQUE 2

Pression de travail max. 10 kg/cm²

MODÈLE	ØI/ØO	Débits (m³/h)		Surface Filtration (cm²)	Poids Net (kg)	Ouverture filtre	Dimensions (mm)			
		Cartouche Maille (goutte à goutte)	Cartouche ø2 mm (Aspersion)				ØD	L	H	W
FL-2"-M	Filetage mâle 2"	21	26	1500	12	Écrou à oreilles	165	350	605	140
FL-3"-M	Bride 3"	42	51	2006	20	Écrou à oreilles	165	365	746	145
FL-4"-165-M	Bride 4"	83	97	3007	24	Écrou à oreilles	165	500	1025	150
FL-4"-220-M	Bride 4"	104	121	3160	33	Vis	220	500	797	175
FL-5"-M	Bride 5"	128	155	3160	36	Vis	220	500	797	175
FL-6"-M	Bride 6"	152	185	5579	63	Vis	323	840	1086	265

TABLEAU 1

*Demander d'autres pressions

2. CARACTÉRISTIQUES TECHNIQUES DE FABRICATION

- Matériaux:
  - Pièces métalliques en acier au carbone.
  - Vis zinguées 6.8.
  - Cartouche de maille : Structure en PVC avec maille filtrante en acier inoxydable AISI-316. Degré de filtration : 125 microns.
  - Cartouche d'ébauchage: Acier inoxydable AISI-304. Passage Ø2 mm
  - Joints EPDM: 60 SHORE.

- Traitement en surface:
  - Grenaillage de surfaces jusqu'à un degré SA 2½.
  - Finition de peinture en poudre bicouche EPOXY-POLYESTER polymérisée au four RAL 6004.

- Caractéristiques de travail:
  - Température maximale de fonctionnement 50ºC.

INTRAMESA MZ S.A.

Polígono Armentera P-99

22400 Monzón (Huesca)

www.itmfilters.com

info@itmfilters.com

Tel. 974 10 50 05