FICHA TÉCNICA

FILTRO PROTECCIÓN DE HIDRANTES

FILTRO CAZAPIEDRAS FCL

www.itmfilters.com

1. FILTRO CAZAPIEDRAS EN L (FCL)

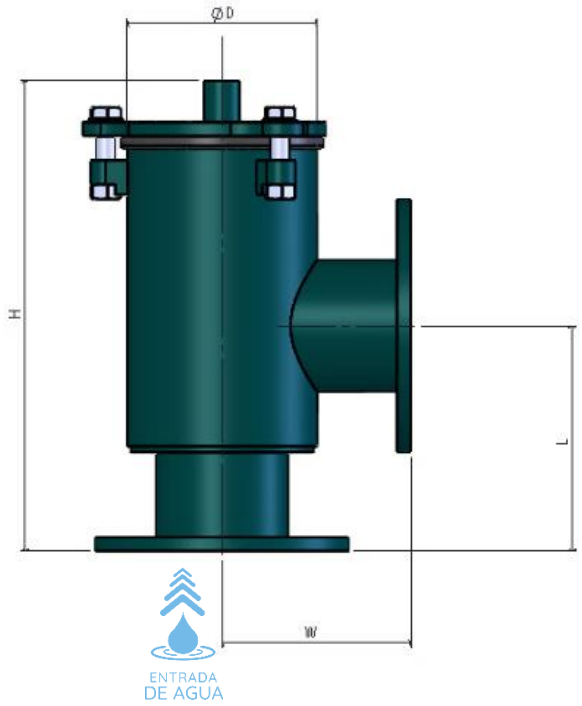

IMAGEN 1

Cartucho filtrante
acero inoxidable
paso Ø4 mm

MODELO	ØI/ØO	Superficie Filtración (cm²)	Peso Neto (kg)	Dimensiones (mm)			
				ØD	L	H	W
FCL-2"	Rosca Macho 2"	590	9	165	138	273	138
FCL-3"	Brida 3"	795	14	165	192	353	164
FCL-4"	Brida 4"	1020	16	165	196	410	164
FCL-5"	Brida 5"	1500	19	220	265	525	200
FCL-6"	Brida 6"	1530	27	220	250	475	200
FCL-8"	Brida 8"	2700	49	323	300	590	250
FCL-10"	Brida 10"	4895	71	406	380	785	300
FCL-12"	Brida 12"	5895	93	406	400	785	300

TABLA 1

IMAGEN 2

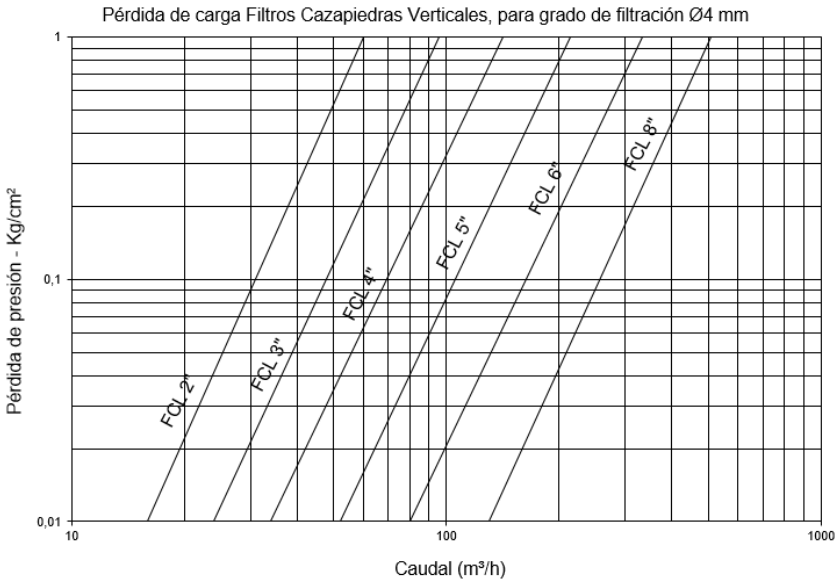

GRÁFICA 1

2. CARACTERÍSTICAS TÉCNICAS DE FABRICACIÓN

- Materiales:
  - Componentes metálicos en acero al carbono.
  - Tornillería calidad 6.8.
  - Cartucho de desbaste: Acero Inoxidable AISI-304. Paso de Ø4 mm
  - Juntas EPDM: 60 SHORE.
- Tratamiento Superficial:
  - Granallado de superficies hasta grado SA 2½.
  - Acabado de pintura en polvo bicapa EPOXI-POLIESTER polimerizada en horno RAL 6004.
- Características de trabajo:
  - Temperatura máxima de funcionamiento 50ºC.

INTRAMESA MZ S.A.

Polígono Armentera P-99

22400 Monzón (Huesca)

www.itmfilters.com

info@itmfilters.com

Tel. 974 10 50 05